8200 Veszprém, Mester utca 1.
mail@mathe-zsolt.hu
+36 30 9822 871

Megbízó:

Litér Község Önkormányzata
8196 Litér, Álmos utca 37.

Tárgy:

Litér, Nap és Hold utca útépítési
engedélyezési terve

Részművelet:

Keresztszelvények
Hold utca

Munkaszám:	Tervező:	
565/2025	Máthé Zsolt KÉ-K 19-01118	
Dátum:	Méretarány:	Rajzszám:
2025. 05.	1:100	U-5.2

0+160.00

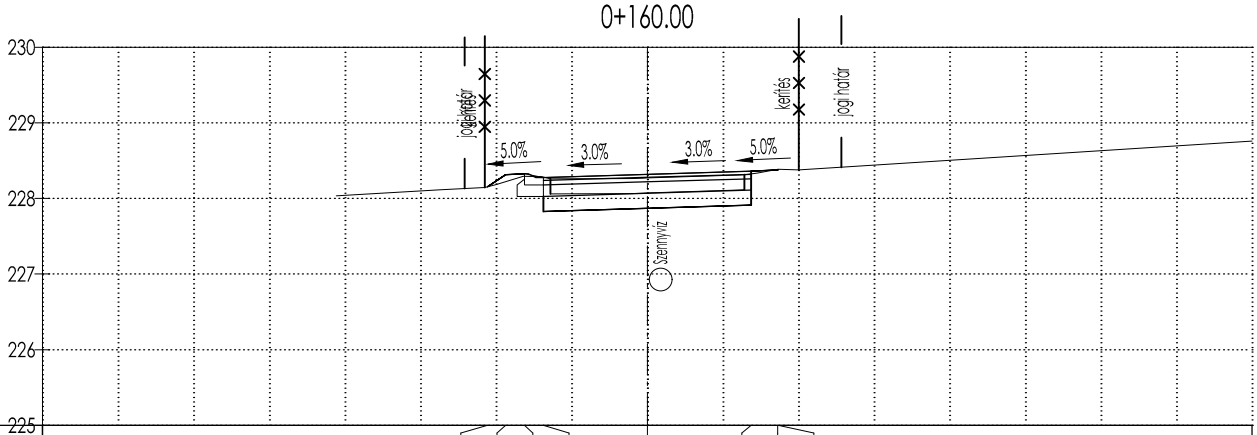

PÁLYA													228.15	228.32	228.33	228.28	228.32		228.36	228.38	228.38			
TÁVOLSÁG													-2.12	-1.88	-1.63	-1.37	0.00		1.37	1.72	1.73			
TEREP					228.04		228.11		228.18	228.29	228.26		228.27	228.27	228.31	228.34	228.38	228.38						228.76
TÁVOLSÁG					-4.11		-2.73		-2.00	-1.64	-1.28		-0.21	0.00	1.20	1.45	1.73	2.01						8.00

0+180.00

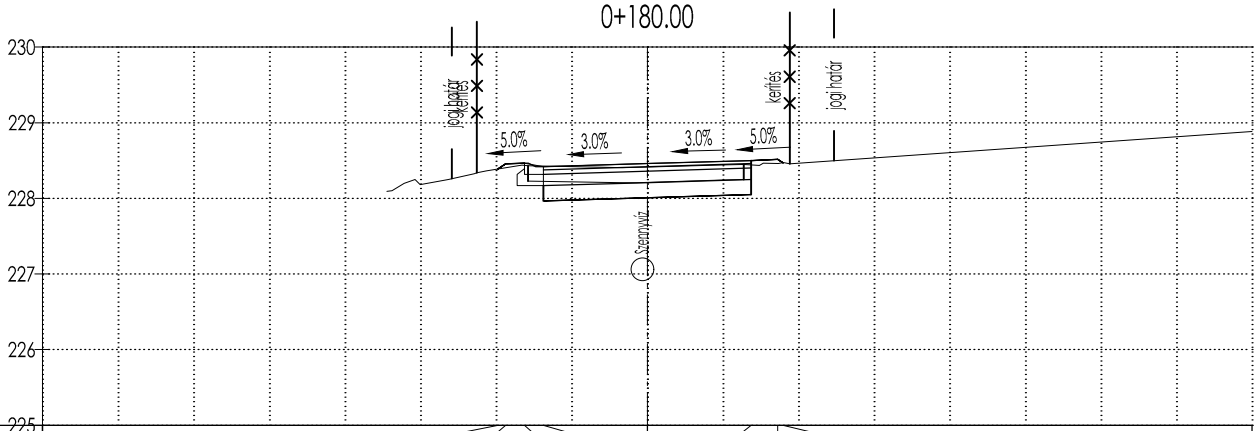

PÁLYA									228.39	228.46	228.47	228.42	228.46		228.50	228.52	228.47							
TÁVOLSÁG									-1.98	-1.88	-1.63	-1.37	0.00		1.37	1.73	1.79							
TEREP			228.09	228.20	228.18	228.25	228.36	228.43		228.41	228.41		228.44	228.44	228.46									228.88
TÁVOLSÁG			-3.45	-3.21	-3.00	-2.63	-2.13	-1.58		-0.32	0.00		1.08	1.48	1.73									8.00

0+200.00

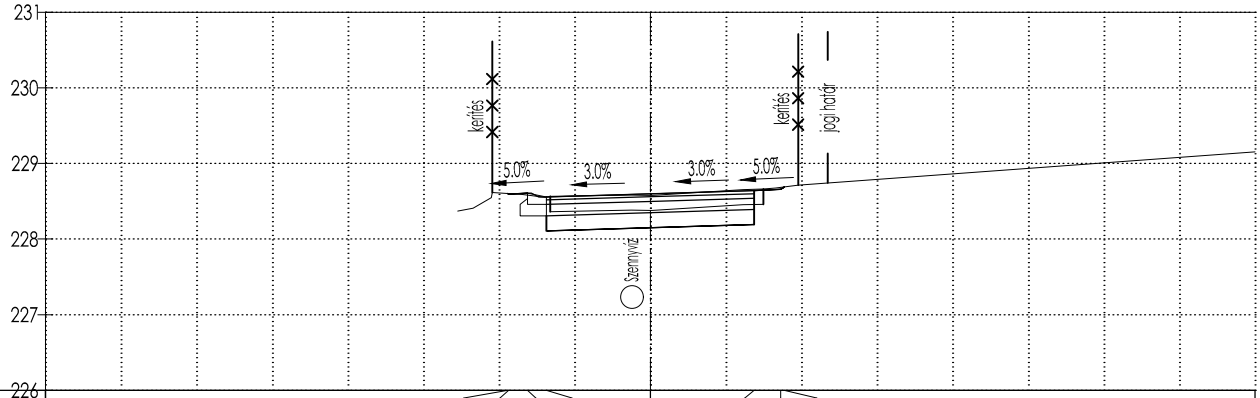

PÁLYA					228.60	228.60	228.61	228.56	228.60		228.64	228.66	228.69				
TÁVOLSÁG					-1.88	-1.88	-1.63	-1.37	0.00		1.37	1.73	1.77				
TEREP			228.37	228.41	228.62	228.59	228.56	228.58	228.58		228.65	228.66	228.71				229.15
TÁVOLSÁG			-2.55	-2.35	-2.09	-1.70	-1.32	-0.25	0.00		1.23	1.50	1.96				8.00

0+220.00

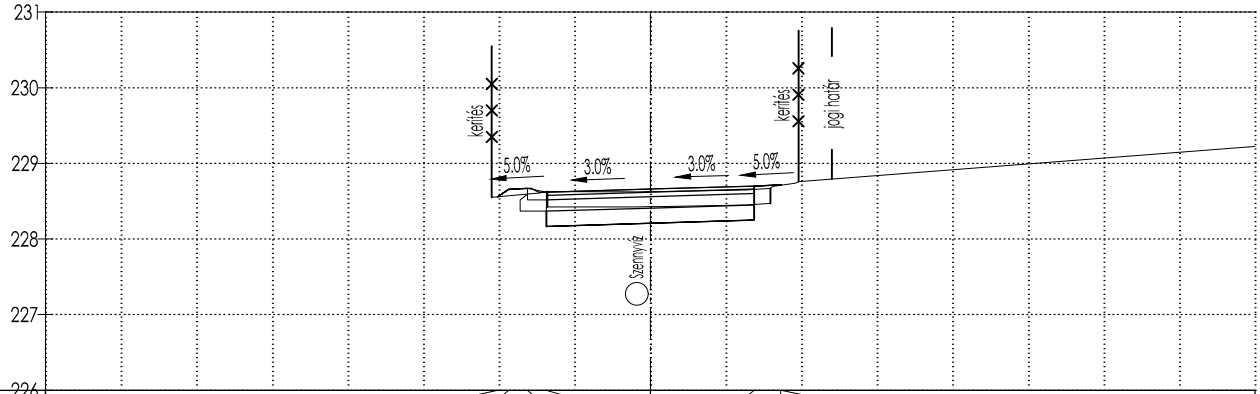

PÁLYA					228.56	228.66	228.67	228.62	228.66		228.70	228.72	228.71				
TÁVOLSÁG					-2.02	-1.88	-1.63	-1.37	0.00		1.38	1.73	1.73				
TEREP					228.55	228.60	228.63		228.63		228.65	228.67	228.74				229.22
TÁVOLSÁG					-2.10	-1.59	-1.36		0.00		1.27	1.59	1.92				8.00

0+240.00

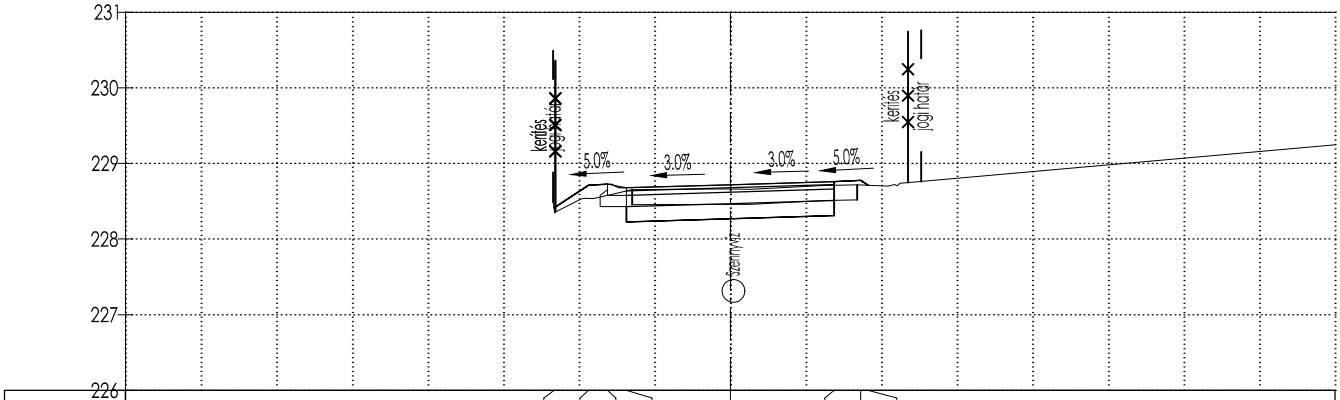

PÁLYA								228.41	228.72	228.73	228.68	228.72	228.76	228.78	228.71			
TÁVOLSÁG								-2.33	-1.88	-1.63	-1.38	0.00	1.37	1.72	1.82			
TEREP							228.53	228.36	228.53	228.55	228.66	228.66	228.66	228.71	228.72	228.70	228.75			229.24
TÁVOLSÁG							-2.35	-2.31	-1.97	-1.75	-1.30	0.00	0.26	1.25	1.68	2.09	2.35			8.00

0+617.95

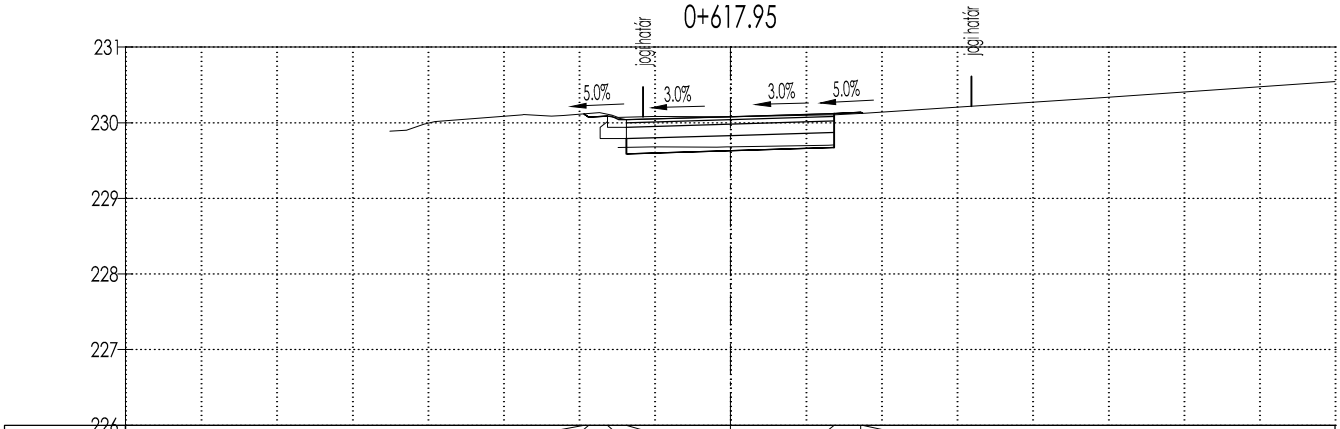

PÁLYA								230.12	230.08	230.09	230.04	230.08	230.12	230.14	230.12			
TÁVOLSÁG								-1.94	-1.88	-1.63	-1.37	0.00	1.37	1.72	1.75			
TEREP			229.89	229.90	230.02		230.11	230.09	230.14	230.07	230.08	230.08	230.10	230.12		230.33		230.54
TÁVOLSÁG			-4.50	-4.28	-3.90		-2.73	-2.21	-1.73	-1.49	-1.01	0.00	1.30	1.77		4.94		8.00

0+280.00

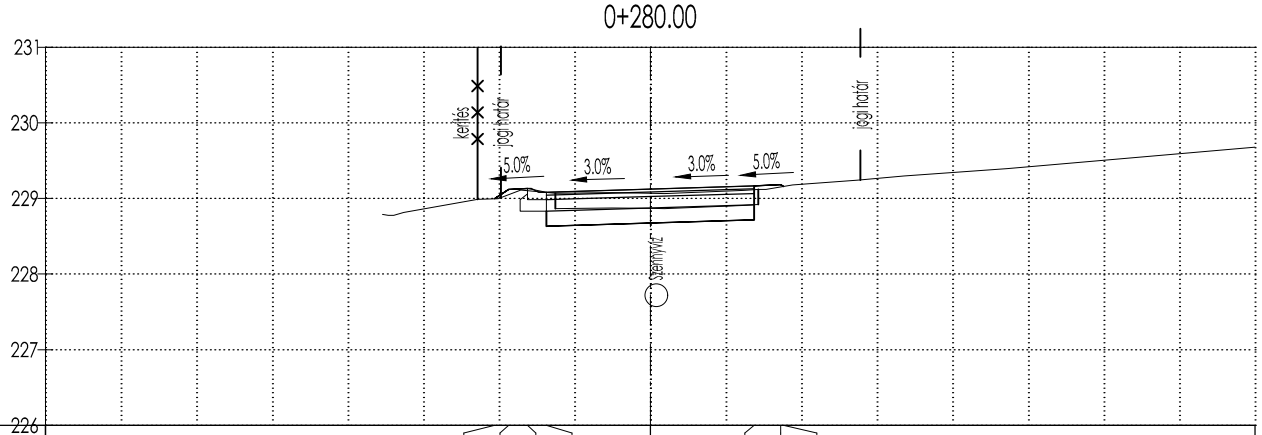

PÁLYA	229.00	229.12	229.13	229.08	229.12	229.17	229.18	229.16
TÁVOLSÁG	-2.06	-1.88	-1.63	-1.37	0.00	1.38	1.73	1.76
TEREP	228.79	228.78	228.82	228.99	229.00	229.11	229.07	229.08	229.07	229.11	229.12	229.18	229.24	229.30	229.40	229.68
TÁVOLSÁG	-3.54	-3.47	-3.26	-2.28	-2.02	-1.71	-1.26	-0.50	0.00	1.24	1.53	1.88	2.75	3.36	4.72	8.00

0+300.00

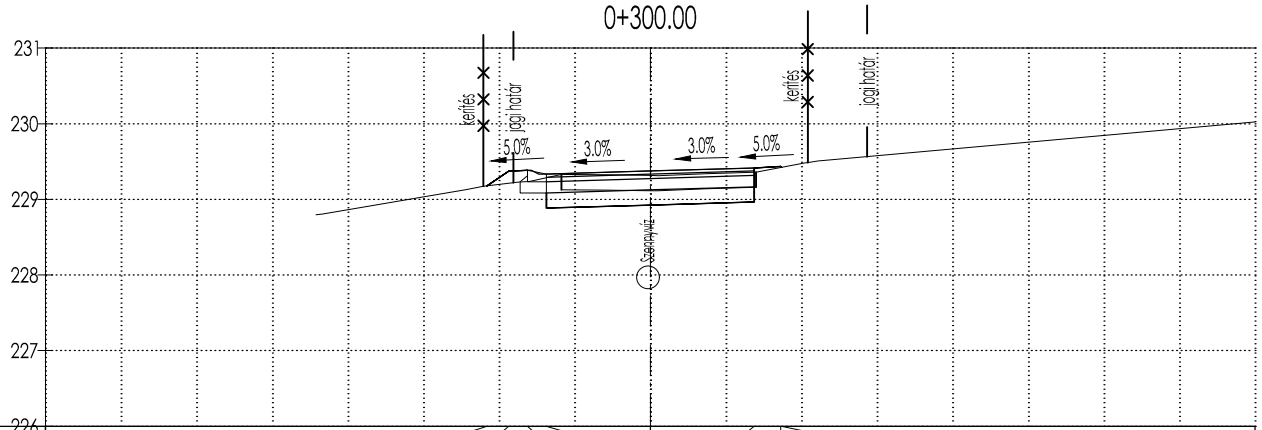

PÁLYA	229.18	229.37	229.38	229.33	229.37	229.42	229.43	229.42
TÁVOLSÁG	-2.16	-1.88	-1.63	-1.37	0.00	1.38	1.73	1.74
TEREP	228.79	228.80	229.13	229.17	229.24	229.33	229.32	229.32	229.34	229.36	229.47	229.51	230.02
TÁVOLSÁG	-4.42	-4.34	-2.43	-2.21	-1.60	-1.18	-0.59	0.00	0.71	1.40	2.00	2.22	8.00

0+320.00

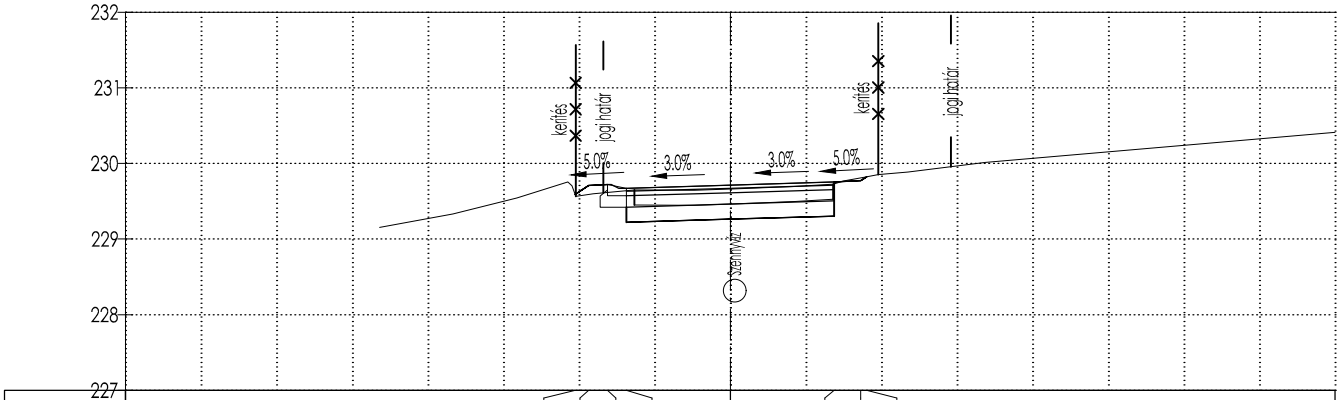

PÁLYA											229.59	229.71	229.72	229.67		229.71		229.75	229.77	229.82				
TÁVOLSÁG											-2.05	-1.88	-1.63	-1.37		0.00		1.38	1.73	1.80				
TEREP				229.16		229.33		229.55		229.57	229.60	229.65		229.64	229.66		229.70	229.73	229.82	229.89		230.01		230.41
TÁVOLSÁG				-4.64		-3.67		-2.82		-2.04	-1.81	-1.27		-0.48	0.00		0.86	1.36	1.78	2.35		3.37		8.00

0+340.00

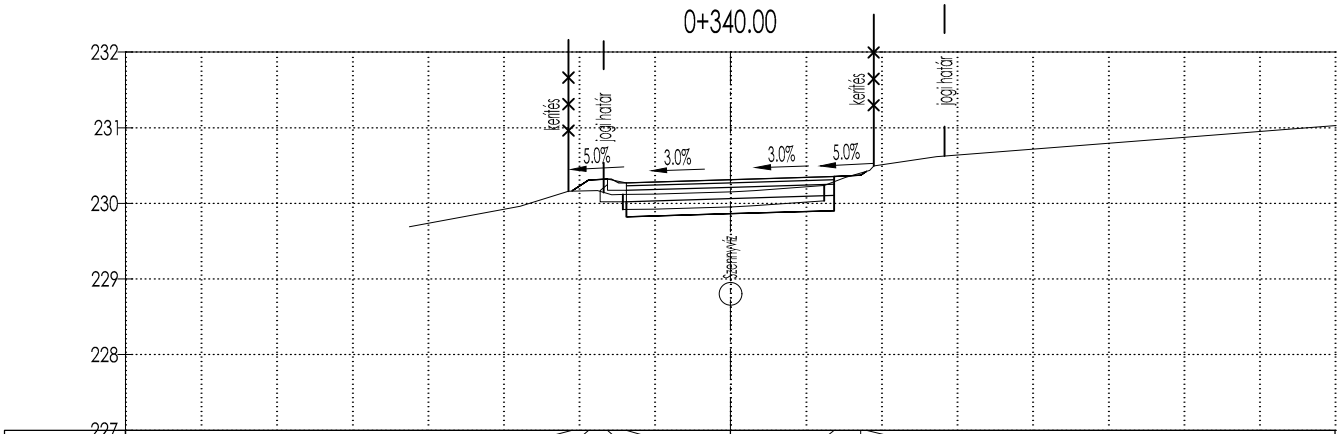

PÁLYA											230.16	230.31	230.32	230.27		230.31		230.35	230.37	230.42				
TÁVOLSÁG											-2.09	-1.88	-1.63	-1.37		0.00		1.38	1.73	1.80				
TEREP				229.69				229.96		230.16	230.17	230.12		230.12	230.15		230.17	230.23	230.34	230.43		230.62		231.03
TÁVOLSÁG				-4.25				-2.78		-2.14	-1.76	-1.42		-1.01	0.00		0.33	1.24	1.52	1.84		2.73		8.00

0+360.00

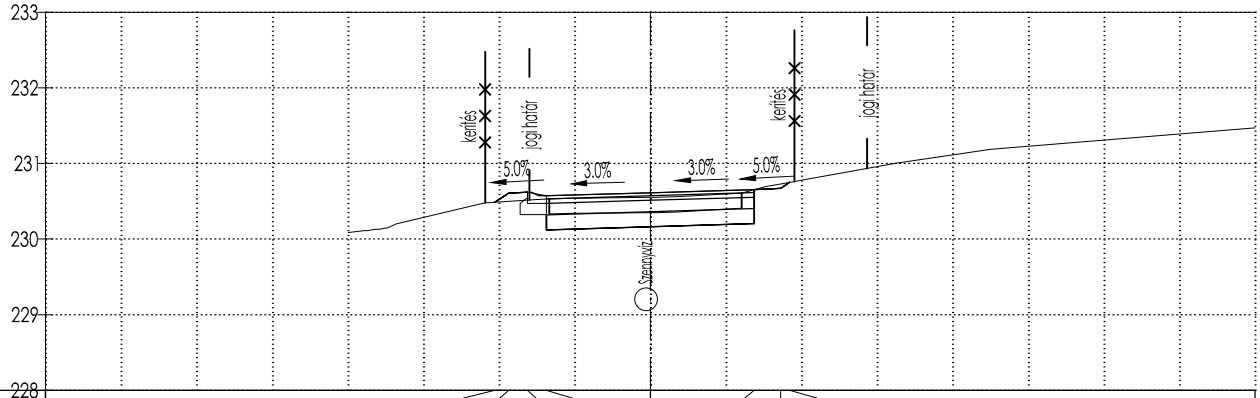

PÁLYA	230.49	230.61	230.62	230.57	230.61	230.65	230.67	230.75
TÁVOLSÁG	-2.06	-1.88	-1.63	-1.37	0.00	1.38	1.73	1.84
TEREP	230.09	230.13	230.20	230.48	230.53	230.54	230.55	230.56	230.61	230.69	230.76	231.01	231.19	231.47
TÁVOLSÁG	-4.00	-3.59	-3.36	-2.16	-1.34	-1.04	0.00	0.35	1.21	1.51	1.88	3.26	4.50	8.00

0+380.00

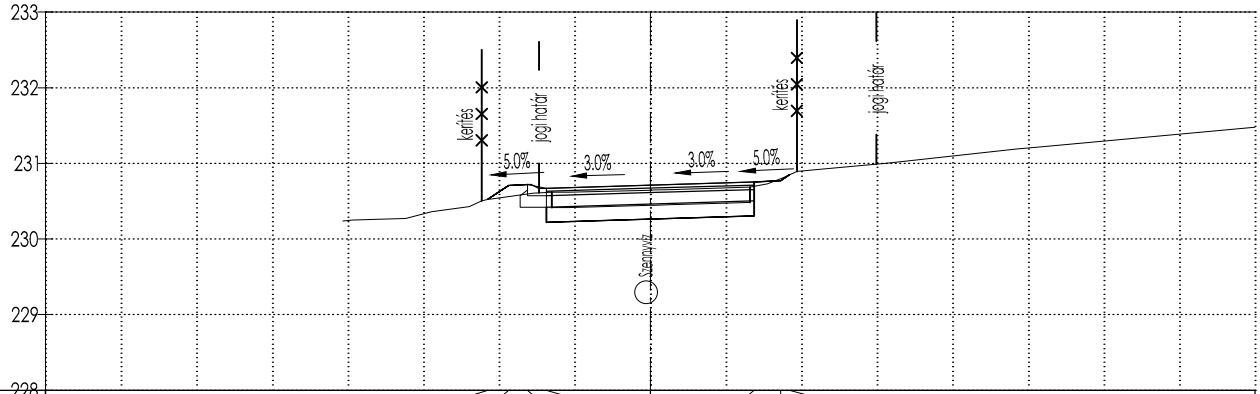

PÁLYA	230.52	230.71	230.72	230.67	230.71	230.75	230.77	230.85
TÁVOLSÁG	-2.15	-1.88	-1.63	-1.37	0.00	1.38	1.73	1.84
TEREP	230.24	230.25	230.27	230.36	230.43	230.53	230.61	230.62	230.62	230.65	230.65	230.69	230.73	230.80	231.00	231.19	231.22	231.48
TÁVOLSÁG	-4.07	-3.94	-3.23	-2.89	-2.39	-2.09	-1.55	-1.30	-1.08	0.00	0.27	1.32	1.55	1.75	3.15	4.85	5.23	8.00

0+400.00

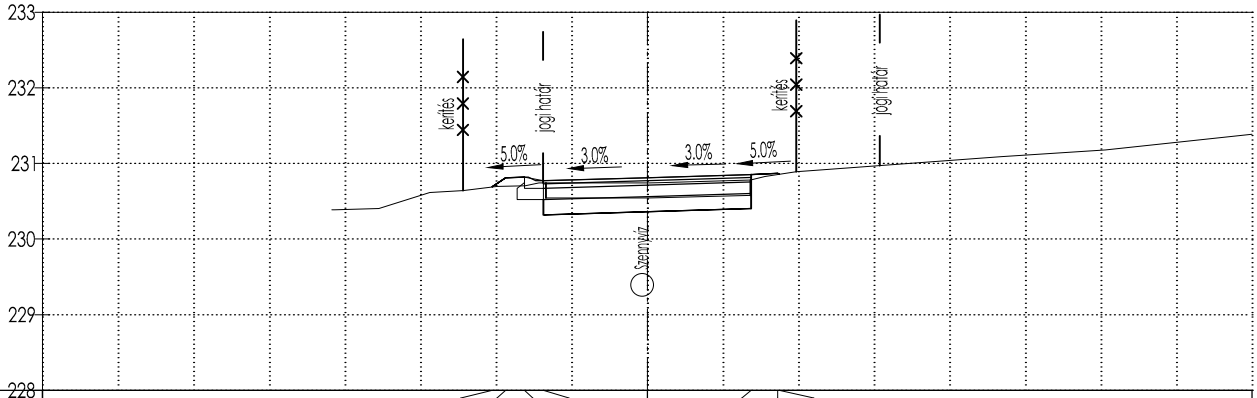

PÁLYA									230.69	230.81	230.82	230.77	230.81		230.85	230.87	230.86						
TÁVOLSÁG									-2.05	-1.88	-1.63	-1.37	0.00		1.38	1.73	1.75						
TEREP	230.39	230.39	230.41	230.62	230.64	230.70	230.74	230.74		230.74	230.75		230.78	230.89				231.09		231.18		231.39	
TÁVOLSÁG	-4.17	-4.14	-3.55	-2.88	-2.44	-1.99	-1.43	-1.17		0.00	0.21		1.37	1.97				4.68		6.06		8.00	

0+420.00

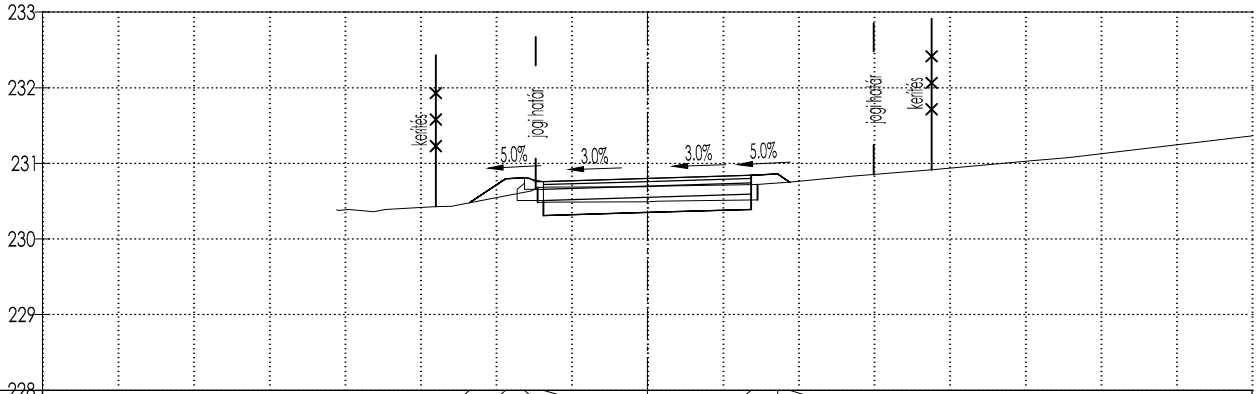

PÁLYA									230.48	230.80	230.81	230.76	230.80		230.84	230.86	230.75						
TÁVOLSÁG									-2.35	-1.88	-1.63	-1.38	0.00		1.37	1.72	1.89						
TEREP	230.39	230.39	230.39	230.43	230.43	230.55	230.64	230.69		230.69			230.72	230.75		230.83		230.92		231.04	231.08		231.37
TÁVOLSÁG	-4.11	-3.94	-3.47	-2.80	-2.59	-1.95	-1.53	-1.26		0.00			1.46	1.86		2.70		3.76		5.11	5.57		8.00

0+440.00

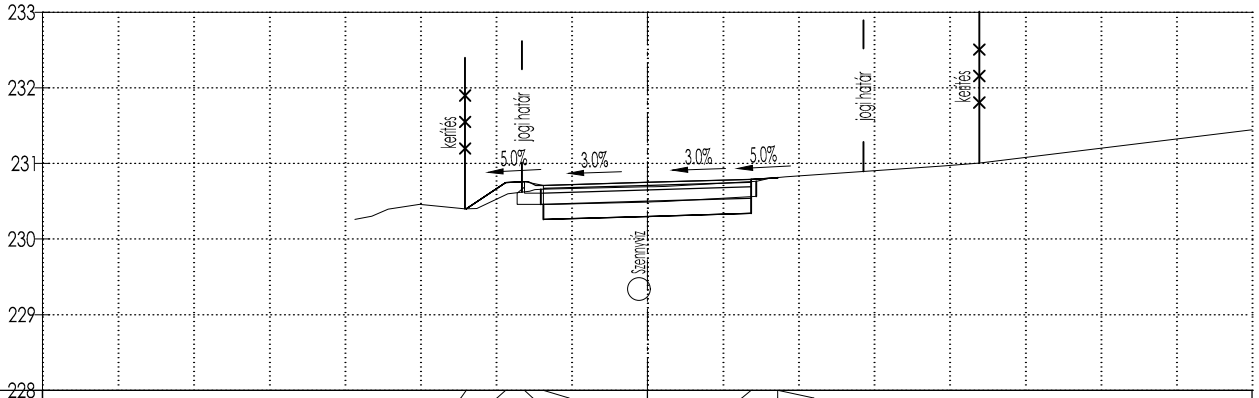

PÁLYA								230.40	230.75	230.76	230.71		230.75		230.79	230.81	230.81						
TÁVOLSÁG								-2.40	-1.88	-1.63	-1.37		0.00		1.38	1.73	1.73						
TEREP	230.26	230.30	230.40	230.46	230.40	230.60	230.65	230.66	230.69	230.70		230.76	230.82				230.97	231.01			231.45		
TÁVOLSÁG	-3.87	-3.64	-3.43	-3.01	-2.26	-1.84	-1.49	-1.28	0.00	0.24		1.44	1.83				3.92	4.39			8.00		

0+460.00

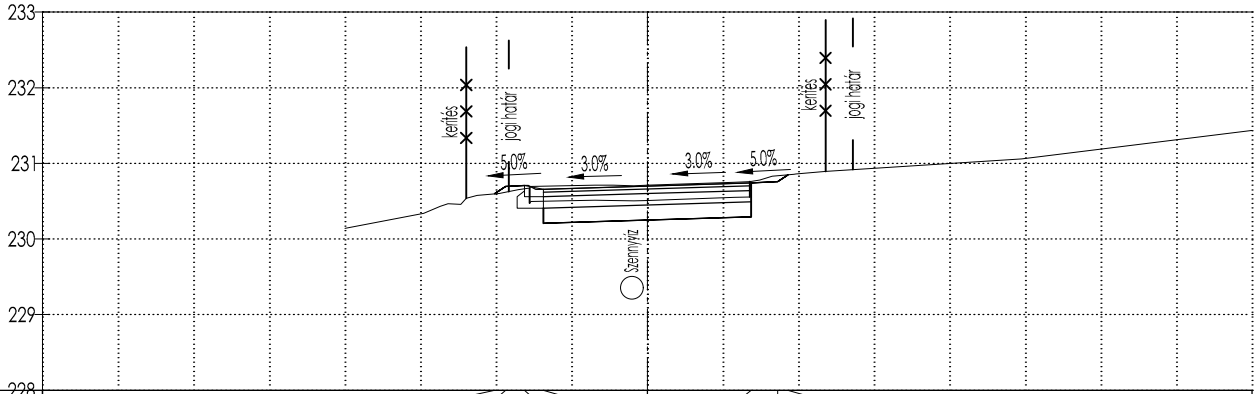

PÁLYA								230.60	230.70	230.71	230.66		230.70		230.74	230.76	230.85						
TÁVOLSÁG								-2.02	-1.88	-1.63	-1.37		0.00		1.38	1.73	1.86						
TEREP	230.14	230.34	230.43	230.46	230.58	230.63	230.69	230.71	230.71	230.71		230.75	230.76	230.83	230.86	230.90			231.06		231.44		
TÁVOLSÁG	-4.00	-2.96	-2.74	-2.46	-2.25	-1.81	-1.54	-0.69	-0.45	0.00		1.15	1.36	1.65	1.94	2.36			4.95		8.00		

0+480.00

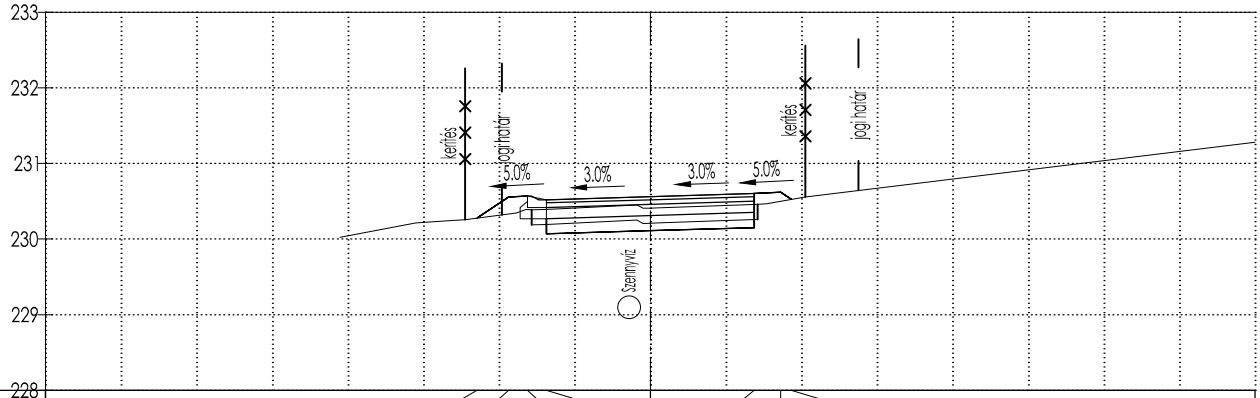

PÁLYA									230.28	230.56	230.57	230.52	230.56			230.60	230.62	230.53						
TÁVOLSÁG									-2.29	-1.88	-1.63	-1.37	0.00			1.38	1.73	1.86						
TEREP					230.02		230.21		230.26	230.39	230.39		230.41			230.46	230.56							231.28
TÁVOLSÁG					-4.11		-3.10		-2.45	-1.64	-1.38		0.00			1.42	2.05							8.00

0+500.00

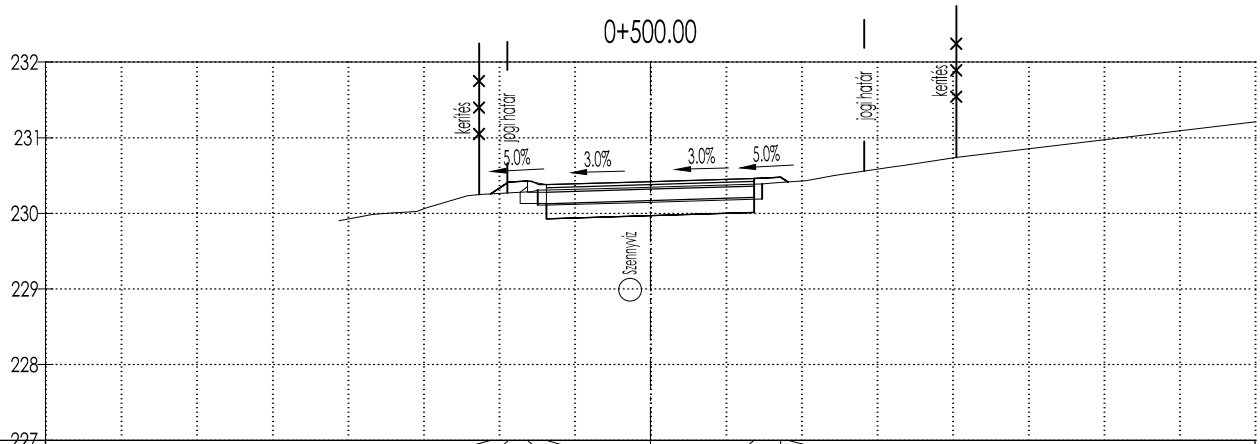

PÁLYA									230.26	230.42	230.43	230.38	230.42			230.46	230.48	230.42						
TÁVOLSÁG									-2.11	-1.88	-1.63	-1.38	0.00			1.37	1.72	1.82						
TEREP				229.90		229.99		230.00	230.07	230.25		230.31	230.35			230.39	230.43	230.50	230.62	230.74		231.00		231.21
TÁVOLSÁG				-4.12		-3.67		-3.44	-2.95	-2.27		-1.38	0.00			1.48	2.05	2.45	3.23	4.05		6.25		8.00

0+520.00

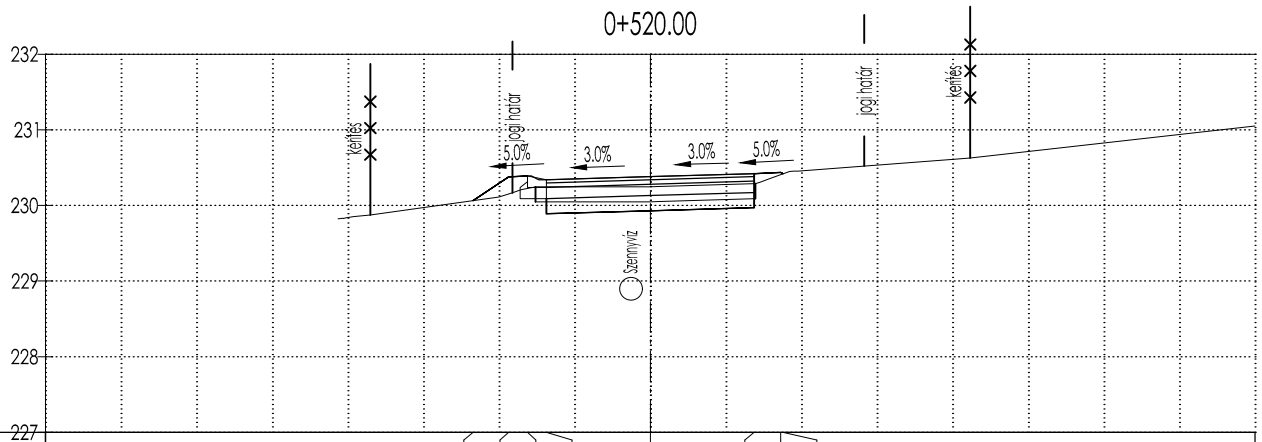

PÁLYA									230.06	230.38	230.39	230.34	230.38			230.42	230.44	230.42					
TÁVOLSÁG									-2.34	-1.88	-1.63	-1.38	0.00			1.37	1.72	1.76					
TEREP				229.82	229.85	229.87			230.11	230.21	230.25		230.25			230.29	230.45			230.61			231.05
TÁVOLSÁG				-4.13	-3.92	-3.70			-2.00	-1.71	-1.42		0.00			1.39	1.84			4.07			8.00

0+540.00

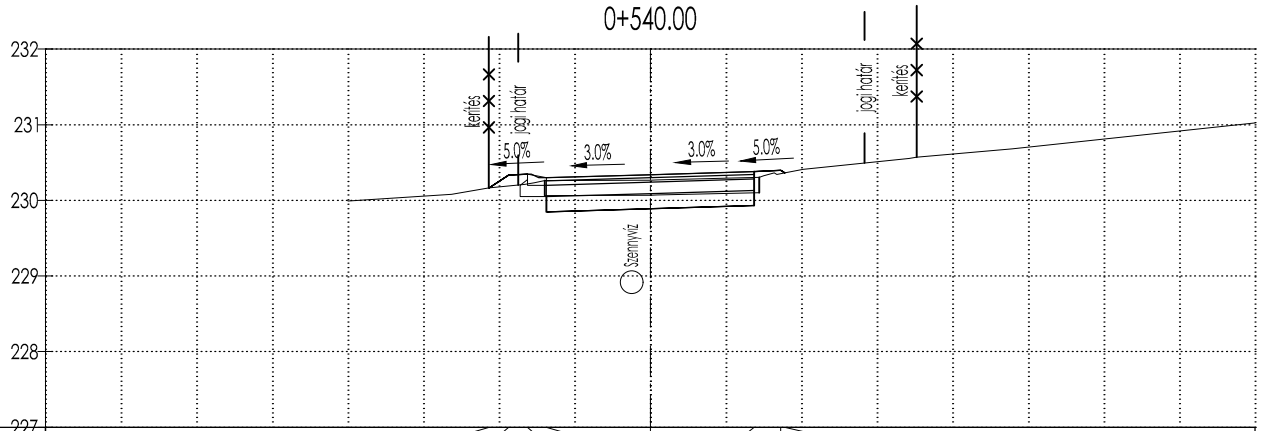

PÁLYA									230.16	230.34	230.35	230.30	230.34			230.38	230.40	230.36					
TÁVOLSÁG									-2.13	-1.88	-1.63	-1.38	0.00			1.37	1.72	1.78					
TEREP					229.99		230.08		230.16	230.21	230.26		230.27			230.30	230.34	230.41		230.55		230.68	231.02
TÁVOLSÁG					-4.00		-2.63		-2.13	-1.66	-1.39		0.00			1.44	1.68	2.02		3.42		4.79	8.00

0+560.00

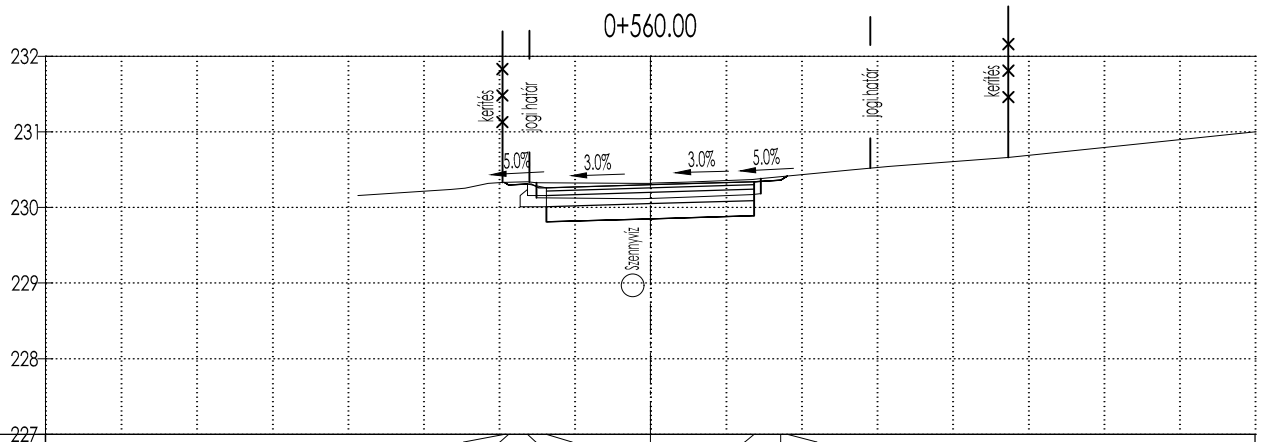

PÁLYA									230.33	230.30	230.31	230.26			230.30				230.34	230.36	230.42							
TÁVOLSÁG									-1.93	-1.88	-1.63	-1.38			0.00				1.37	1.72	1.81							
TEREP							230.16		230.26	230.33	230.33				230.32		230.34		230.37			230.50	230.54		230.66			231.00
TÁVOLSÁG							-3.87		-2.45	-1.96	-1.51				0.00		0.49		1.35			2.66	3.16		4.74			8.00

0+580.00

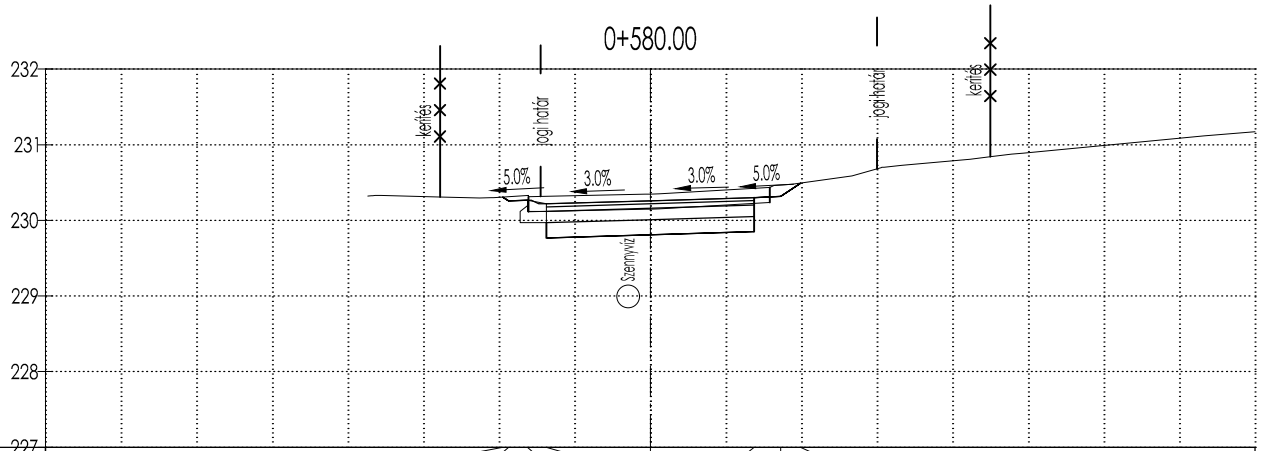

PÁLYA									230.31	230.26	230.27	230.22			230.26				230.30	230.32	230.49							
TÁVOLSÁG									-1.95	-1.88	-1.63	-1.38			0.00				1.37	1.72	1.99							
TEREP						230.32	230.33	230.31		230.30	230.32				230.35				230.44	230.48		230.59	230.70	230.73	230.81	230.84	230.88		231.12	231.17
TÁVOLSÁG						-3.74	-3.56	-2.78		-2.07	-1.43				0.00				1.58	1.88		2.67	3.06	3.32	4.23	4.50	4.78		7.32	8.00

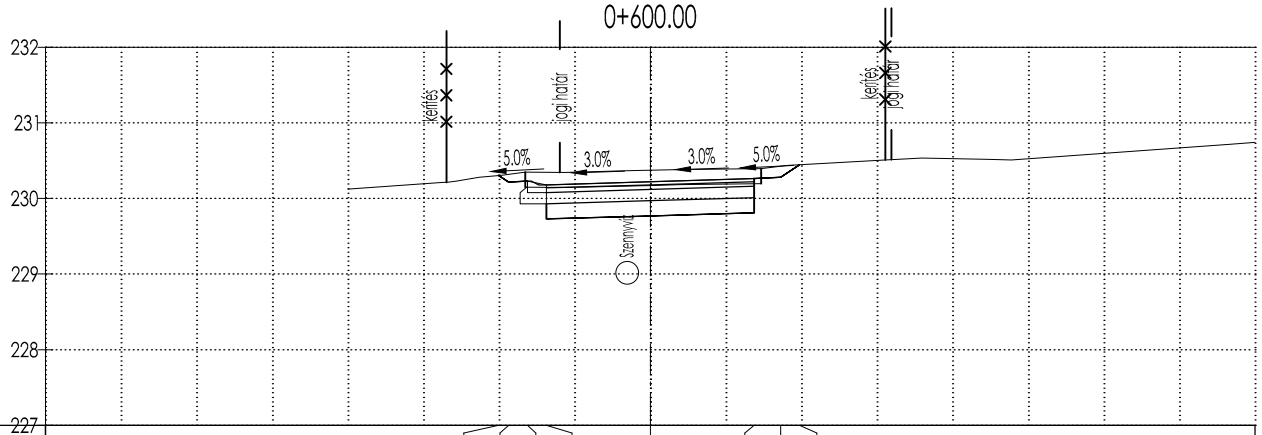
0+600.00
232
231
230
229
228
227
jelrögzítés
jobb határ
jelrögzítés
jobb határ
5.0%
3.0%
3.0%
5.0%
Szennyvíz

| | | |