1.	Alaprajzi jel	AB-01		
2.	Megnevezés	BUKÓ-NYÍLÓ MŰANYAG ABLAK		
3.	Névleges méret	900 mm x 600 mm		
4.	Szabad falnyílásméret			
5.	Darabszám	-	1	1
6.	Nyitásmód	jobbos	balos	összesen
7.	Típus hivatk. száma	-		
8.	Tok, kiképzés	GEALAN 70 mm-es 6 légkamrás profil, acél merevítéssel		
9.	Szárny kiképzés	GEALAN 70 mm-es 6 légkamrás profil, acél merevítéssel		
10.	Párkány, könyöklő	gyári műanyag könyöklő és párkány		
11.	Vasalás	gyártmány szerinti		
12.	Fal vastagsága	meglévő 30 cm vastag kerámia teherhordó falazatba		
13.	Mellvédmagasság	Parapetmagasság: 1,80 m		
14.	Szín	Tok és szárny külső felülete: fehér színben belső felülete: fehér színben		
15.	Üvegezés fajtája	3 rétegű üvegezéssel /kültér beltér határán/ homokfúvott matt üveg 4-16-4 Low-e + Argon U_g= 1.1 W/m^{2}K		
16.	Megjegyzés	belső oldalon fehér műanyag kilinccsel, külső oldalon fix szúnyoghálóval		

17. Forma 1:50

AB-01

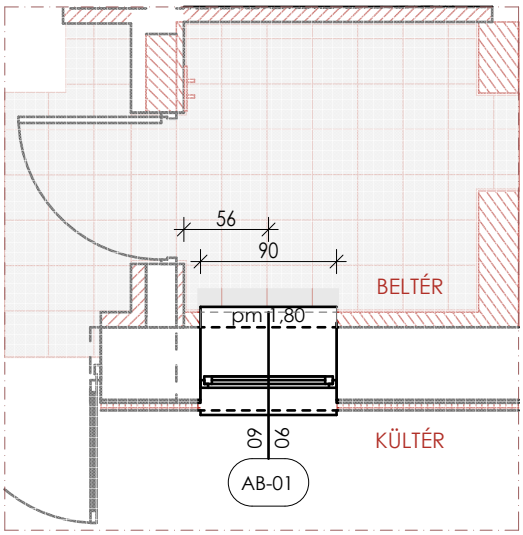

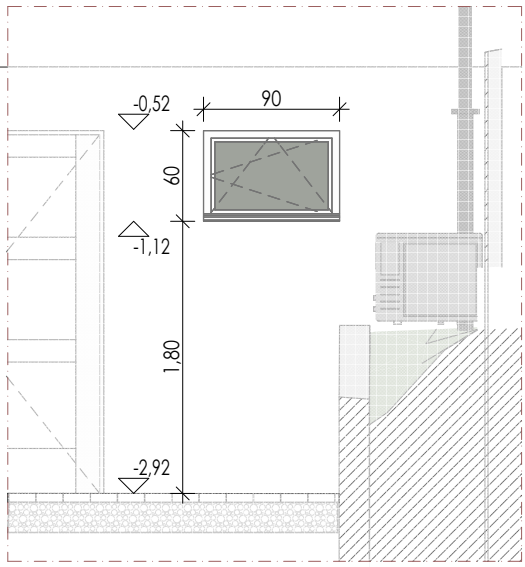

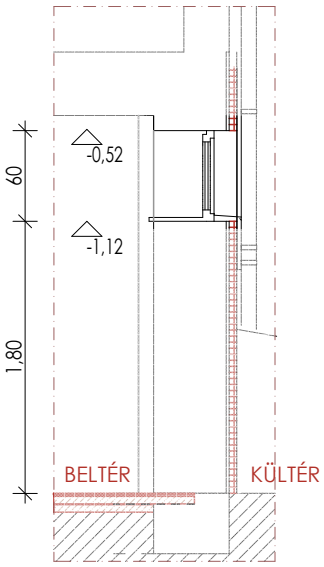

KissÉpítészet	Szakképzettség: *Qualification:*	TN. szám: *No:*	Aláírás: *Sign:*
Építész tervező: *Architect:* Kiss Viktor	okl. építészmérnök	É 19-0353	
Építész munkatárs: *Architect collegue:* Kissné Rusznák Mónika	okl. építészmérnök		
Megbízó: *Customer:*	**Litér Község Önkormányzata** 8196, Litér, Álmos u. 37. sz.		
A létesítmény megnevezése: *Building project:*	Fogorvosi rendelő felújítása és Vérvételi labor kialakítása		
Tervfajta: *Typ:*	KIVITELEZÉSI MŰSZAKI TERVDOKUMENTÁCIÓ		
Az építkezés helye: *Building ground:*	8196, Litér, Töhötöm u. 1. sz. Hrsz.:138		
A rajz címe: *Subject:*	Nyílászáró konszignáció		
Szakági jel: *Craft sign:* AB-01	**Méretarány:** *Scale:* 1:50	**Munkaszám:** *Projectnumber:* 2025/06	**Kelt:** *Date:* 2025. 05. 27.

1.	Alaprajzi jel	AJ-01		
2.	Megnevezés	MŰANYAG BEJÁRATI AJTÓ		
3.	Névleges méret	1000 mm x 2400 mm		
4.	Szabad falnyílásméret	-		
5.	Darabszám	1	-	1
6.	Nyitásmód	jobbos	balos	összesen
7.	Típus hivatk. száma	-		
8.	Tok, kiképzés	GEALAN 70 mm-es 6 légkamrás profil, acél merevítéssel		
9.	Szárny kiképzés	GEALAN 70 mm-es 6 légkamrás profil, acél merevítéssel		
10.	Párkány, könyöklő	-		
11.	Vasalás	gyártmány szerinti		
12.	Fal vastagsága	meglévő 50 cm vastag kerámia teherhordó falazatba		
13.	Mellvédmagasság	-		
14.	Szín	Tok és szárny külső felülete: fehér színben belső felülete: fehér színben		
15.	Üvegezés fajtája	3 rétegű üvegezéssel /kültér beltér határán/ 4-16-4 Low-e + Argon U_g= 1.1 W/m^{2}K		
16.	Megjegyzés	Az ajtószárnyak mintája változtatható, de a homlokzatik összhangban egymással		

17. Forma 1:50

AJ-01

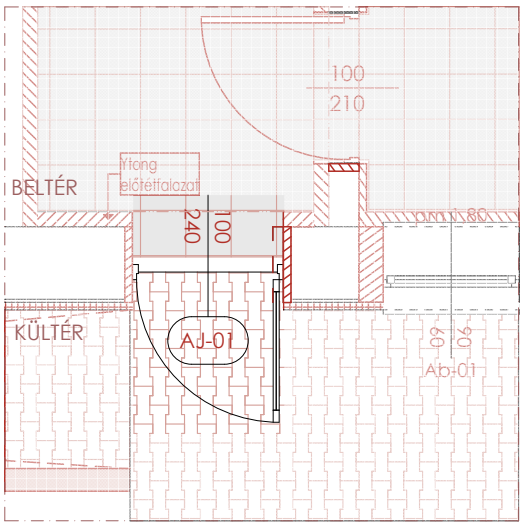

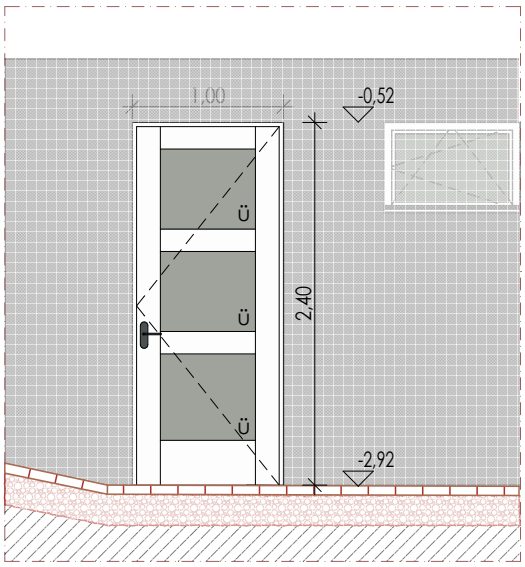

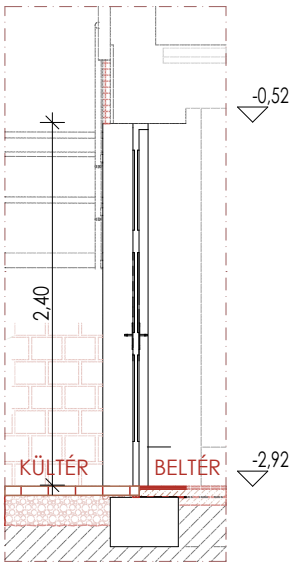

KissÉpítészet	Szakképzettség: *Qualification:*	TN. szám: *No:*	Aláírás: *Sign:*
Építész tervező: *Architect:* Kiss Viktor	okl. építészmérnök	É 19-0353	
Építész munkatárs: *Architect collegue:* Kissné Rusznák Mónika	okl. építészmérnök		

Megbízó: *Customer:* **Litér Község Önkormányzata** 8196, Litér, Álmos u. 37. sz.

A létesítmény megnevezése: *Building project:* Fogorvosi rendelő felújítása és Vérvételi labor kialakítása

Tervfajta: *Typ:* KIVITELEZÉSI MŰSZAKI TERVDOKUMENTÁCIÓ

Az építkezés helye: *Building ground:* 8196, Litér, Töhötöm u. 1. sz. Hrsz.:138

A rajz címe: *Subject:* Nyílászáró konszignáció

Szakági jel: *Craft sign:*	Méretarány: *Scale:*	Munkaszám: *Projectnumber:*	Kelt: *Date:*
AJ-01	1:50	2025/06	2025. 05. 27.

1.	Alaprajzi jel	AJ-02		
2.	Megnevezés	EGYSZÁRNYÚ BELTÉRI AJTÓ /TELE BELTÉRI AJTÓ/		
3.	Névleges méret	750 mm x 2100 mm		
4.	Szabad falnyílásméret	-		
5.	Darabszám	3	4	7
6.	Nyitásmód	jobbos	balos	összesen
7.	Típus hivatk. száma	-		
8.	Tok, kiképzés	Hörmann acél blokktok		
9.	Szárny kiképzés	Hörmann ZK beltéri ajtólap		
10.	Párkány, könyöklő	-		
11.	Vasalás	gyártmány szerinti		
12.	Fal vastagsága	meglévő 20 cm vastag kerámia térelválasztó vagy új 10 cm vtg. kerámia falazatba		
13.	Mellvédmagasság	-		
14.	Szín	Tok külső és belső felülete: fehér színben Szárny külső és belső felülete: fehér színben		
15.	Üvegezés fajtája	-		
16.	Megjegyzés	Az ajtószárnyak mintája változtatható, de összhangban egymással .		

17. Forma 1:50

AJ-02

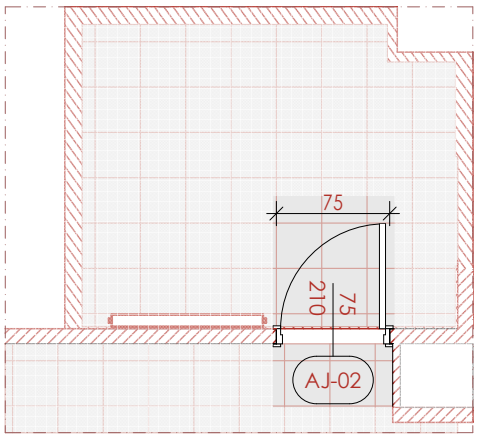

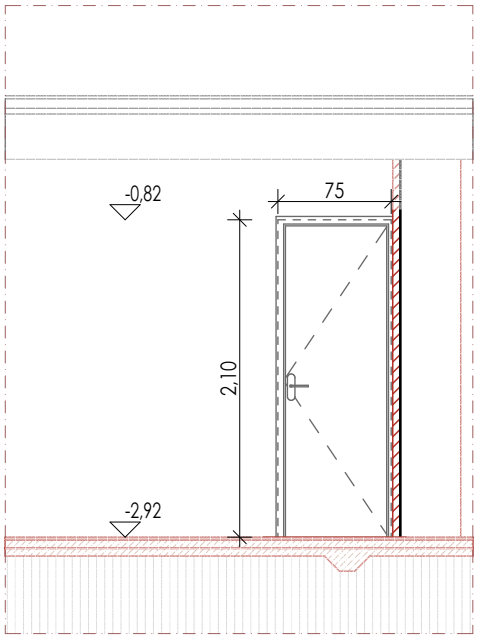

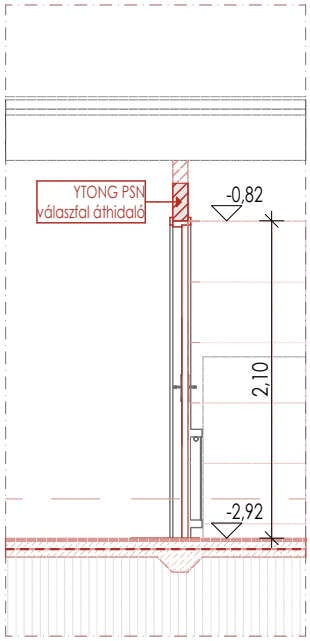

KissÉpítészet	Szakképzettség: *Qualification:*	TN. szám: *No:*	Aláírás: *Sign:*
Építész tervező: *Architect:* Kiss Viktor	okl. építészmérnök	É 19-0353	
Építész munkatárs: *Architect collegue:* Kissné Rusznák Mónika	okl. építészmérnök		
Megbízó: *Customer:*	**Litér Község Önkormányzata** 8196, Litér, Álmos u. 37. sz.		
A létesítmény megnevezése: *Building project:*	Fogorvosi rendelő felújítása és Vérvételi labor kialakítása		
Tervfajta: *Typ:*	KIVITELEZÉSI MŰSZAKI TERVDOKUMENTÁCIÓ		
Az építkezés helye: *Building ground:*	8196, Litér, Töhötöm u. 1. sz. Hrsz.:138		
A rajz címe: *Subject:*	Nyílászáró konszignáció		
Szakági jel: *Craft sign:* AJ-02	**Méretarány:** *Scale:* 1:50	**Munkaszám:** *Projectnumber:* 2025/06	**Kelt:** *Date:* 2025. 05. 27.

1.	Alaprajzi jel	AJ-03		
2.	Megnevezés	EGYSZÁRNYÚ BELTÉRI AJTÓ /AKADÁLYMENTES BELTÉRI AJTÓ/		
3.	Névleges méret	1000 mm x 2100 mm		
4.	Szabad falnyílásméret			
5.	Darabszám	-	1	1
6.	Nyitásmód	jobbos	balos	összesen
7.	Típus hivatk. száma	-		
8.	Tok, kiképzés	Hörmann acél blokktok		
9.	Szárny kiképzés	Hörmann ZK beltéri ajtólap		
10.	Párkány, könyöklő	-		
11.	Vasalás	gyártmány szerinti		
12.	Fal vastagsága	új 10 cm vastag pórusbeton falpótlásba		
13.	Mellvédmagasság	-		
14.	Szín	Tok külső és belső felülete: fehér színben Szárny külső és belső felülete: fehér színben		
15.	Üvegezés fajtája	-		
16.	Megjegyzés	Az ajtószárnyak mintája változtatható, de összhangban egymással .		

17. Forma 1:50

AJ-03

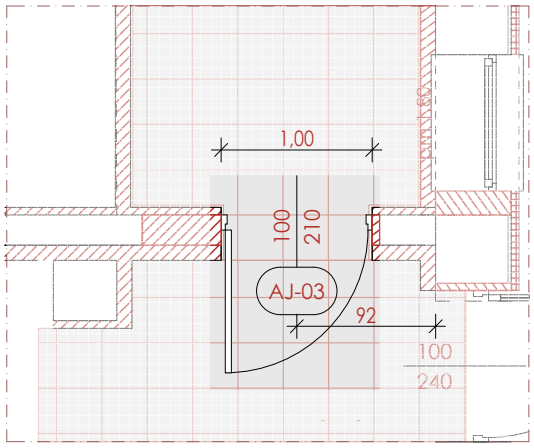

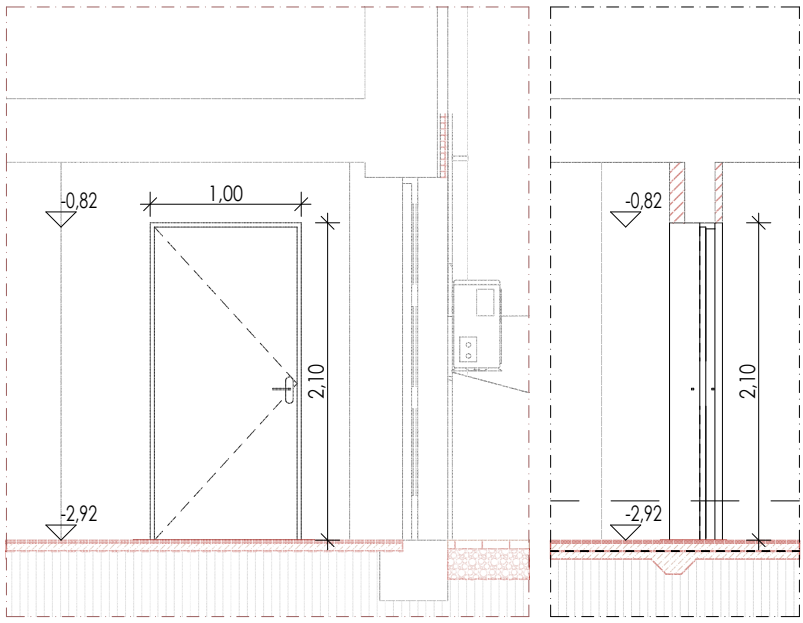

KissÉpítészet	Szakképzettség: *Qualification:*	TN. szám: *No:*	Aláírás: *Sign:*
Építész tervező: *Architect:* Kiss Viktor	okl. építészmérnök	É 19-0353	
Építész munkatárs: *Architect collegue:* Kissné Rusznák Mónika	okl. építészmérnök		
Megbízó: *Customer:*	**Litér Község Önkormányzata** 8196, Litér, Álmos u. 37. sz.		
A létesítmény megnevezése: *Building project:*	Fogorvosi rendelő felújítása és Vérvételi labor kialakítása		
Tervfajta: *Typ:*	KIVITELEZÉSI MŰSZAKI TERVDOKUMENTÁCIÓ		
Az építkezés helye: *Building ground:*	8196, Litér, Töhötöm u. 1. sz. Hrsz.:138		
A rajz címe: *Subject:*	Nyílászáró konszignáció		
Szakági jel: *Craft sign:* AJ-03	**Méretarány:** *Scale:* 1:50	**Munkaszám:** *Projectnumber:* 2025/06	**Kelt:** *Date:* 2025. 05. 27.

1.	Alaprajzi jel	AJ-04		
2.	Megnevezés	EGYSZÁRNYÚ BELTÉRI AJTÓ /TELE BELTÉRI AJTÓ/		
3.	Névleges méret	900 mm x 2100 mm		
4.	Szabad falnyílásméret			
5.	Darabszám	-	1	1
6.	Nyitásmód	jobbos	balos	összesen
7.	Típus hivatk. száma	-		
8.	Tok, kiképzés	HERSE SET dekorfóliás átfogó MDF ajtótok		
9.	Szárny kiképzés	speciális homalight lemezkitöltés, felületén HDF lemezzel borított		
10.	Párkány, könyöklő	-		
11.	Vasalás	gyártmány szerinti		
12.	Fal vastagsága	meglévő 10 cm vastag kis méretű tömör tégla válaszfalazatba		
13.	Mellvédmagasság	-		
14.	Szín	Tok külső és belső felülete: fehér színben Szárny külső és belső felülete: fehér színben		
15.	Üvegezés fajtája	-		
16.	Megjegyzés	**32 dB hangszigetelő ajtó, rendelő felőli oldalon 0,5 mm vastag ÓLOMLEMEZ BORÍTÁSSAL!!**		

17. Forma 1:50

AJ-04

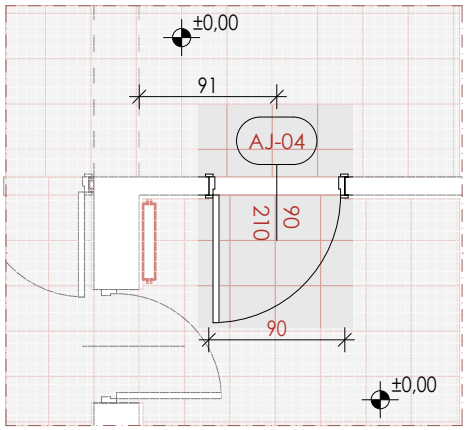

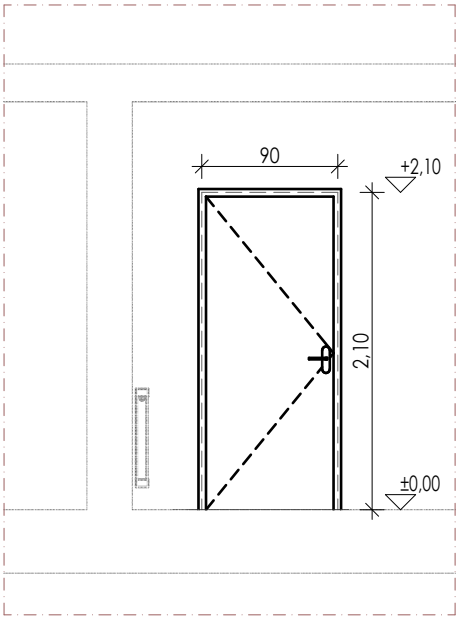

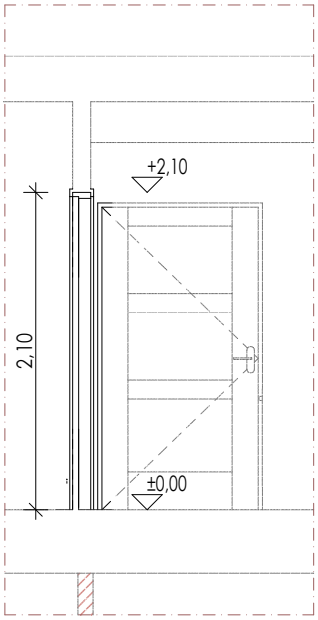

KissÉpítészet	Szakképzettség: *Qualification:*	TN. szám: *No:*	Aláírás: *Sign:*
Építész tervező: *Architect:* Kiss Viktor	okl. építészmérnök	É 19-0353	
Építész munkatárs: *Architect collegue:* Kissné Rusznák Mónika	okl. építészmérnök		

Megbízó: *Customer:* **Litér Község Önkormányzata** 8196, Litér, Álmos u. 37. sz.

A létesítmény megnevezése: *Building project:* Fogorvosi rendelő felújítása és Vérvételi labor kialakítása

Tervfajta: *Typ:* KIVITELEZÉSI MŰSZAKI TERVDOKUMENTÁCIÓ

Az építkezés helye: *Building ground:* 8196, Litér, Töhötöm u. 1. sz. Hrsz.:138

A rajz címe: *Subject:* Nyílászáró konszignáció

Szakági jel: *Craft sign:*	Méretarány: *Scale:*	Munkaszám: *Projectnumber:*	Kelt: *Date:*
AJ-04	1:50	2025/06	2025. 05. 27.

1.	Alaprajzi jel	AJ-05		
2.	Megnevezés	EGYSZÁRNYÚ BELTÉRI AJTÓ /TELE BELTÉRI AJTÓ/		
3.	Névleges méret	900 mm x 2100 mm		
4.	Szabad falnyílásméret	-		
5.	Darabszám	-	2	2
6.	Nyitásmód	jobbos	balos	összesen
7.	Típus hivatk. száma	-		
8.	Tok, kiképzés	Hörmann acél blokktok		
9.	Szárny kiképzés	Hörmann ZK beltéri ajtólap		
10.	Párkány, könyöklő	-		
11.	Vasalás	gyártmány szerinti		
12.	Fal vastagsága	meglévő vegyes pincefalazatba/új 10 cm vastag gipszkarton falazatba		
13.	Mellvédmagasság	-		
14.	Szín	Tok külső és belső felülete: fehér színben Szárny külső és belső felülete: fehér színben		
15.	Üvegezés fajtája	-		
16.	Megjegyzés	Az ajtószárnyak mintája változtatható, de összhangban egymással .		

17. Forma 1:50

AJ-05

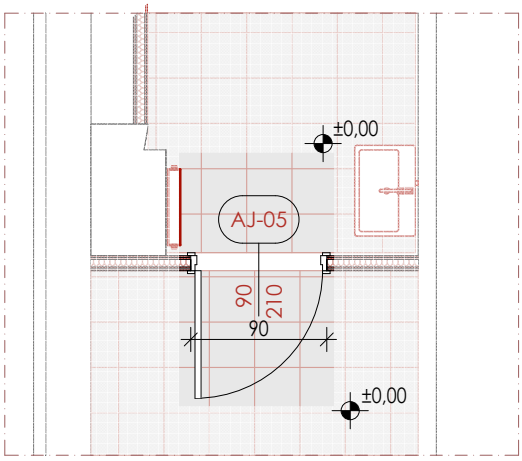

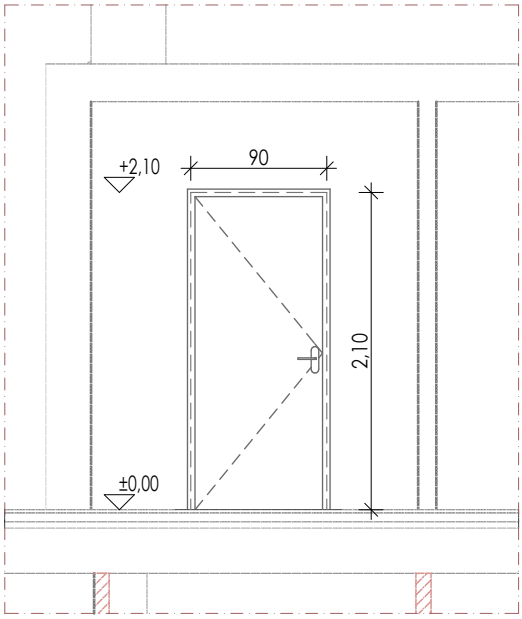

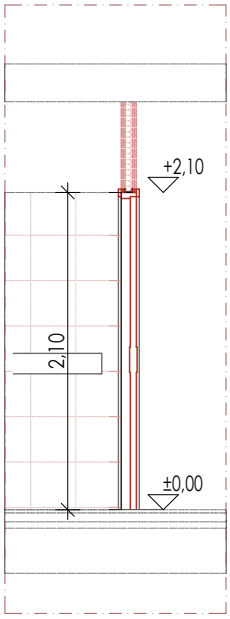

KissÉpítészet	Szakképzettség: *Qualification:*	TN. szám: *No:*	Aláírás: *Sign:*
Építész tervező: *Architect:* Kiss Viktor	okl. építészmérnök	É 19-0353	
Építész munkatárs: *Architect collegue:* Kissné Rusznák Mónika	okl. építészmérnök		
Megbízó: *Customer:*	**Litér Község Önkormányzata** 8196, Litér, Álmos u. 37. sz.		
A létesítmény megnevezése: *Building project:*	Fogorvosi rendelő felújítása és Vérvételi labor kialakítása		
Tervfajta: *Typ:*	KIVITELEZÉSI MŰSZAKI TERVDOKUMENTÁCIÓ		
Az építkezés helye: *Building ground:*	8196, Litér, Töhötöm u. 1. sz. Hrsz.:138		
A rajz címe: *Subject:*	Nyílászáró konszignáció		
Szakági jel: *Craft sign:* AJ-05	**Méretarány:** *Scale:* 1:50	**Munkaszám:** *Projectnumber:* 2025/06	**Kelt:** *Date:* 2025. 05. 27.

1.	Alaprajzi jel	AJ-06		
2.	Megnevezés	MŰANYAG BEJÁRATI AJTÓ		
3.	Névleges méret	1090 mm x 2100 mm		
4.	Szabad falnyílásméret	NYÍLÁSMÉRET A JELENLEGI AJTÓMÉRETHEZ IGAZÍTANDÓ EGYEDILEG		
5.	Darabszám	1	-	1
6.	Nyitásmód	jobbos	balos	összesen
7.	Típus hivatk. száma	-		
8.	Tok, kiképzés	GEALAN 70 mm-es 6 légkamrás profil, acél merevítéssel		
9.	Szárny kiképzés	GEALAN 70 mm-es 6 légkamrás profil, acél merevítéssel		
10.	Párkány, könyöklő	-		
11.	Vasalás	gyártmány szerinti		
12.	Fal vastagsága	meglévő 30 cm vastag kerámia teherhordó falazatba		
13.	Mellvédmagasság	-		
14.	Szín	Tok külső és belső felülete: fehér színben Szárny külső és belső felülete: fehér színben		
15.	Üvegezés fajtája	3 rétegű üvegezéssel /kültér beltér határán/ homokfúvott matt üveg 4-16-4 Low-e + Argon U_g= 1.1 W/m^{2}K		
16.	Megjegyzés	Az ajtószárnyak mintája változtatható, de a homlokzatik összhangban egymással		

17. Forma 1:50

AJ-06

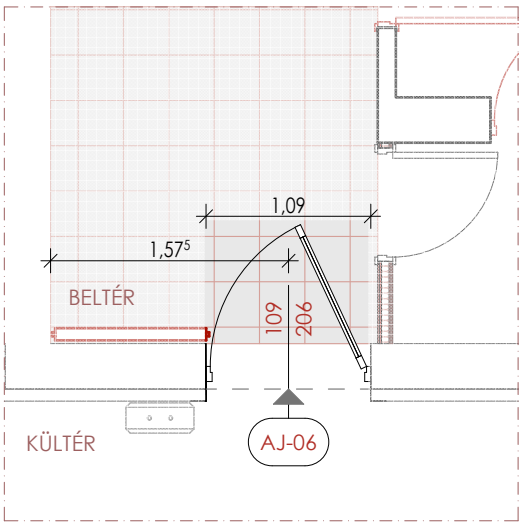

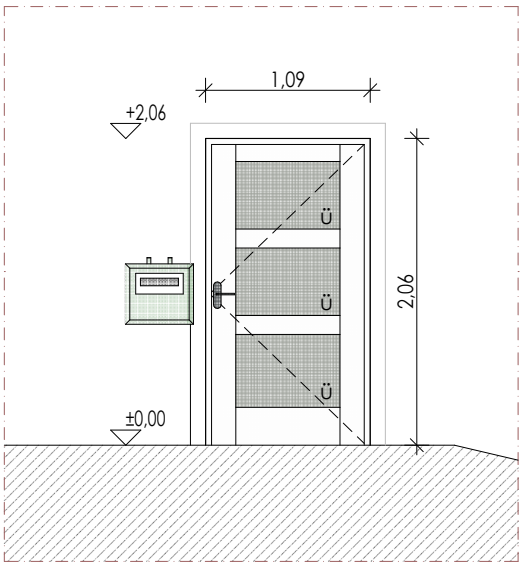

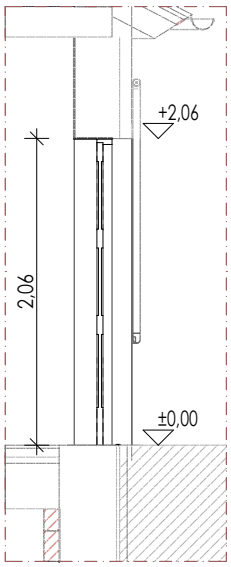

KissÉpítészet	Szakképzettség: *Qualification:*	TN. szám: *No:*	Aláírás: *Sign:*
Építész tervező: *Architect:* Kiss Viktor	okl. építészmérnök	É 19-0353	
Építész munkatárs: *Architect collegue:* Kissné Rusznák Mónika	okl. építészmérnök		

Megbízó: *Customer:* **Litér Község Önkormányzata** 8196, Litér, Álmos u. 37. sz.

A létesítmény megnevezése: *Building project:* Fogorvosi rendelő felújítása és Vérvételi labor kialakítása

Tervfajta: *Typ:* KIVITELEZÉSI MŰSZAKI TERVDOKUMENTÁCIÓ

Az építkezés helye: *Building ground:* 8196, Litér, Töhötöm u. 1. sz. Hrsz.:138

A rajz címe: *Subject:* Nyílászáró konszignáció

Szakági jel: *Craft sign:*	**Méretarány:** *Scale:*	**Munkaszám:** *Projectnumber:*	**Kelt:** *Date:*
AJ-06	1:50	2025/06	2025. 05. 27.

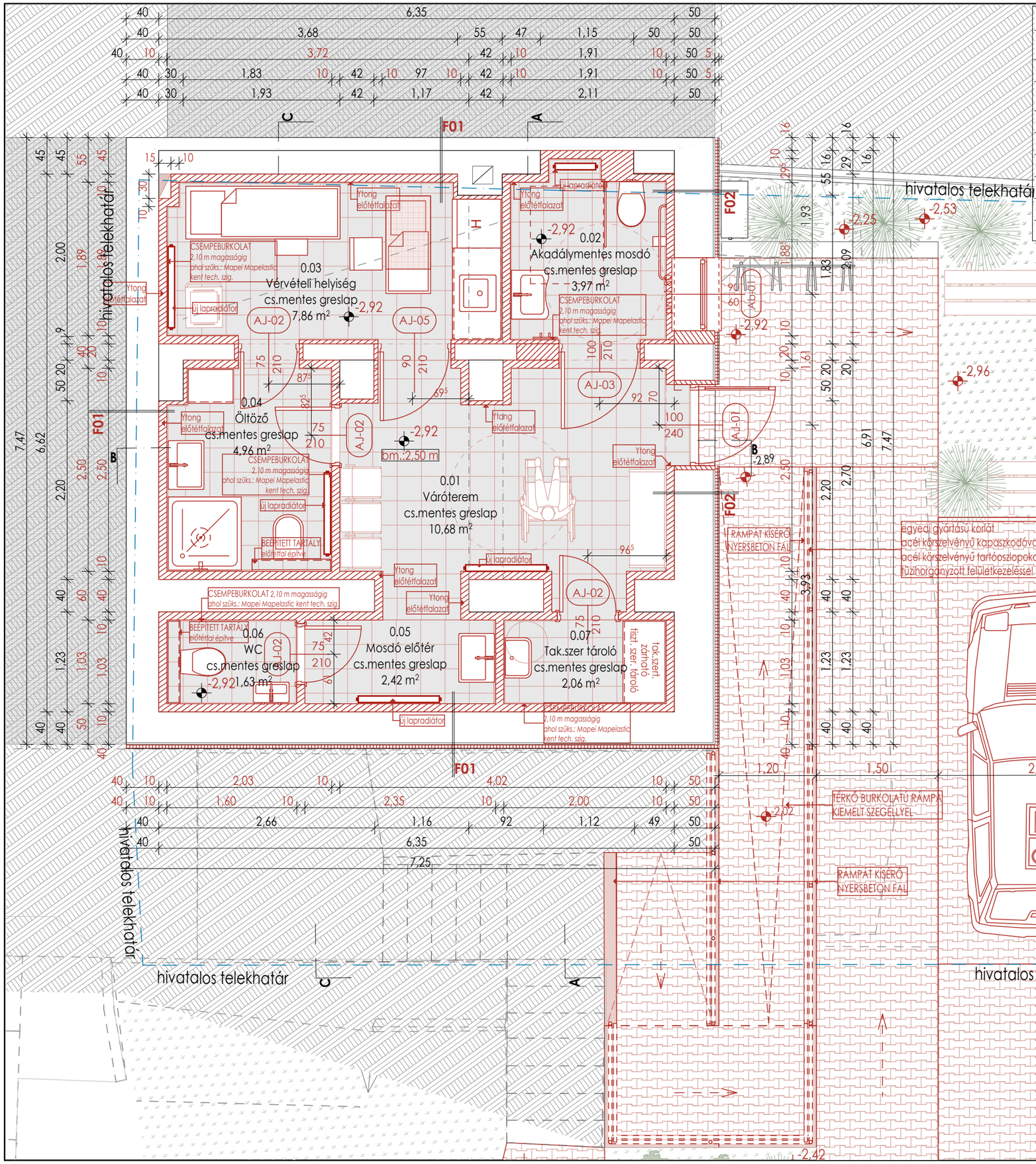

Tervezett pinceszinti helyiséglista

Ssz.	Helyiség neve	Padlóburkolat	Terület (m2)	Belmag. (m)
0.01	Várótérem	csúszásmentes greslap	10,68	2,50
0.02	Akadálymentes mosdó	csúszásmentes greslap	3,97	2,50
0.03	Vérvételi helyiség	csúszásmentes greslap	7,86	2,50
0.04	Öltöző	csúszásmentes greslap	4,96	2,50
0.05	Mosdó előtér	csúszásmentes greslap	2,42	2,50
0.06	WC	csúszásmentes greslap	1,63	2,50
0.07	Tak.szer tároló	csúszásmentes greslap	2,06	2,50
			33,58 m²	

KissÉpítészet	Szakképzettség: *Qualification:*	TN. szám: *No:*	Aláírás: *Sign:*
Építész tervező: *Architect:* Kiss Viktor	okl. építészmérnök	É 19-0353	
Építész munkatárs: *Architect collegue:* Kissné Rusznák Mónika	okl. építészmérnök		

Megbízó: *Customer:* **Litér Község Önkormányzata** 8196, Litér, Álmos u. 37. sz.

A létesítmény megnevezése: *Building project:* Fogorvosi rendelő felújítása és Vérvételi labor kialakítása

Tervfajta: *Typ:* KIVITELEZÉSI MŰSZAKI TERVDOKUMENTÁCIÓ

Az építkezés helye: *Building ground:* 8196, Litér, Töhötöm u. 1. sz. Hrsz.:138

A rajz címe: *Subject:* Tervezett pinceszinti alaprajz

Szakági jel: *Craft sign:*	Méretarány: *Scale:*	Munkaszám: *Projectnumber:*	Kelt: *Date:*
E-01	1:50	2025/06	2025. 05. 27

MEGJEGYZÉSEK:

1. A tervektől eltérni csak a tervező, és az engedélyező hatóságok hozzájárulásával szabad!
2. Az építkezés csak az engedélyes tervekkel összhangban lévő, kiviteli tervdokumentáció birtokában kezdhető meg!
3. A terveken szereplő méretek és mennyiségek a helyszínen ellenőrizendők!
4. A hatályos balesetvédelmi rendszabályokat be kell tartani!
5. Az építkezés közben a munkavédelmi és technológiai szabályok betartandók!
6. Az építkezést csak megfelelő végzettségű felelős műszaki vezető irányításával lehet végezni!
7. A tervanyag szerzői jogvédelem alatt áll!
8. Az épület szerkezeti építésénél a statikai tervek az irányadóak.
9. ±0,00 szint a tervezett épület földszinti padlóvonalának szintje terv: ±0,00 = **MBF: 197,90**

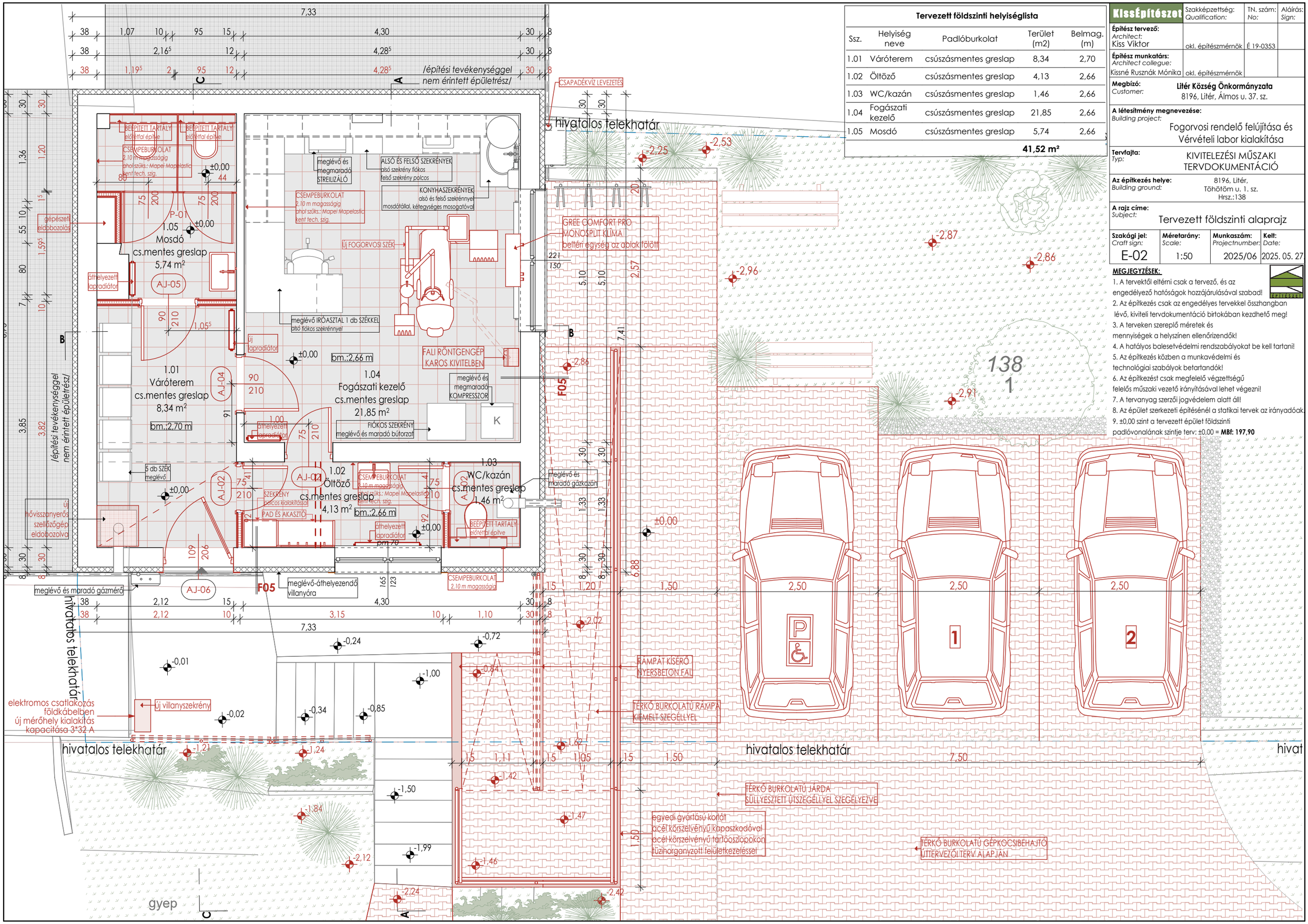

Tervezett földszinti helyiséglista

Ssz.	Helyiség neve	Padlóburkolat	Terület (m2)	Belmag. (m)
1.01	Váróterem	csúszásmentes greslap	8,34	2,70
1.02	Öltöző	csúszásmentes greslap	4,13	2,66
1.03	WC/kazán	csúszásmentes greslap	1,46	2,66
1.04	Fogászati kezelő	csúszásmentes greslap	21,85	2,66
1.05	Mosdó	csúszásmentes greslap	5,74	2,66
			41,52 m²	

KissÉpítészet	Szakképzettség: *Qualification:*	TN. szám: *No:*	Aláírás: *Sign:*
Építész tervező: *Architect:* Kiss Viktor	okl. építészmérnök	É 19-0353	
Építész munkatárs: *Architect collegue:* Kissné Rusznák Mónika	okl. építészmérnök		

Megbízó: *Customer:* **Litér Község Önkormányzata** 8196, Litér, Álmos u. 37. sz.

A létesítmény megnevezése: *Building project:* Fogorvosi rendelő felújítása és Vérvételi labor kialakítása

Terv fajta: *Typ:* KIVITELEZÉSI MŰSZAKI TERVDOKUMENTÁCIÓ

Az építkezés helye: *Building ground:* 8196, Litér, Töhötöm u. 1. sz. Hrsz.:138

A rajz címe: *Subject:* Tervezett földszinti alaprajz

Szakági jel: *Craft sign:*	Méretarány: *Scale:*	Munkaszám: *Projectnumber:*	Kelt: *Date:*
E-02	1:50	2025/06	2025. 05. 27

MEGJEGYZÉSEK:

1. A tervektől eltérni csak a tervező, és az engedélyező hatóságok hozzájárulásával szabad!
2. Az építkezés csak az engedélyes tervekkel összhangban lévő, kiviteli tervdokumentáció birtokában kezdhető meg!
3. A terveken szereplő méretek és mennyiségek a helyszínen ellenőrizendők!
4. A hatályos balesetvédelmi rendszabályokat be kell tartani!
5. Az építkezés közben a munkavédelmi és technológiai szabályok betartandók!
6. Az építkezést csak megfelelő végzettségű felelős műszaki vezető irányításával lehet végezni!
7. A tervanyag szerzői jogvédelem alatt áll!
8. Az épület szerkezeti építésénél a statikai tervek az irányadóak.
9. ±0,00 szint a tervezett épület földszinti padlóvonalának szintje terv: ±0,00 = **MBF: 197,90**

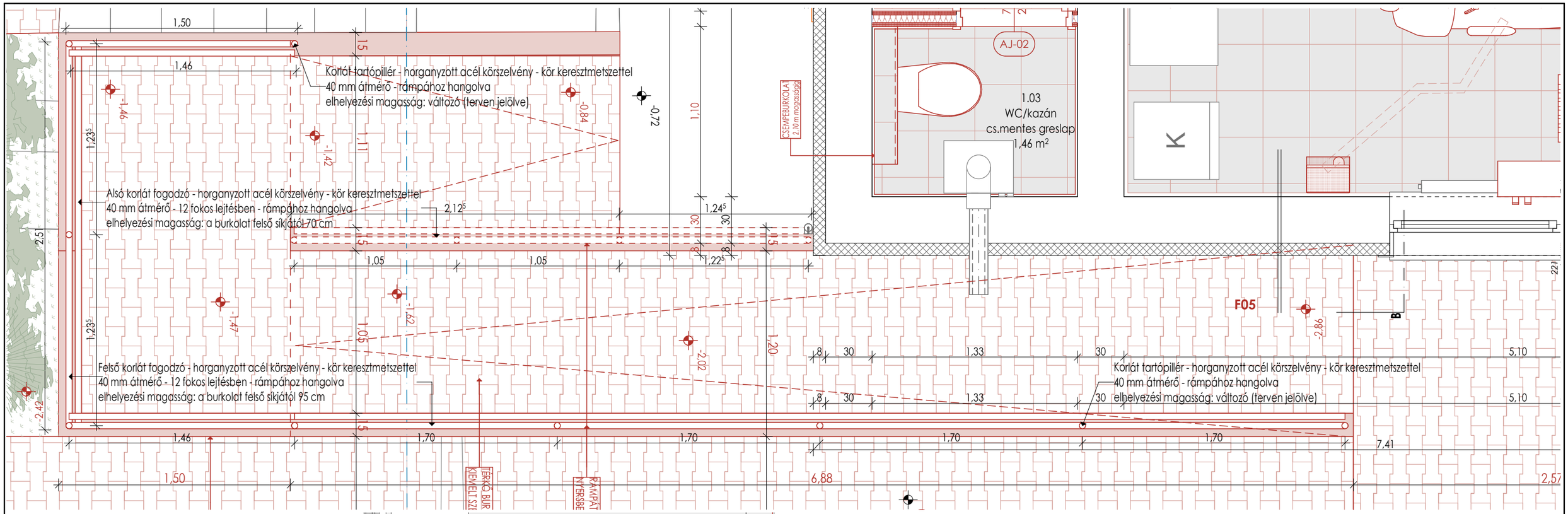

MEGJEGYZÉSEK:

1. A tervektől eltérni csak a tervező, és az engedélyező hatóságok hozzájárulásával szabad!
2. Az építkezés csak az engedélyes tervekkel összhangban lévő, kiviteli tervdokumentáció birtokában kezdhető meg!
3. A terveken szereplő méretek és mennyiségek a helyszínen ellenőrizendők!
4. A hatályos balesetvédelmi és óvó rendszabályokat be kell tartani!
5. Az építkezés közben a munkavédelmi és technológiai szabályok betartandók!
6. Az építkezést csak megfelelő végzettségű felelős műszaki vezető irányításával lehet végezni!
7. A tervanyag szerzői jogvédelem alatt áll!
8. Az épület szerkezeti építésénél a statikai tervek az irányadóak.
9. ±0,00 szint a tervezett épület földszinti padlóvonalának szintje terv: ±0,00 = **MBF: 197,90**

KissÉpítészet	Szakképzettség: *Qualification:*	TN. szám: *No:*	Aláírás: *Sign:*
Építész tervező: *Architect:* Kiss Viktor	okl. építészmérnök	É 19-0353	
Építész munkatárs: *Architect collegue:* Kissné Rusznák Mónika	okl. építészmérnök		

Megbízó: *Customer:* **Litér Község Önkormányzata**, 8196, Litér, Álmos u. 37. sz.

A létesítmény megnevezése: *Building project:* Fogorvosi rendelő felújítása és Vérvételi labor kialakítása

Tervfajta: *Typ:* KIVITELEZÉSI MŰSZAKI TERVDOKUMENTÁCIÓ

Az építkezés helye: *Building ground:* 8196, Litér, Töhötöm u. 1. sz. Hrsz.:138

A rajz címe: *Subject:* Rámpa korlát kialakítása

Szakági jel: *Craft sign:*	Méretarány: *Scale:*	Munkaszám: *Projectnumber:*	Kelt: *Date:*
E-03	1:25	2025/06	2025. 05. 27

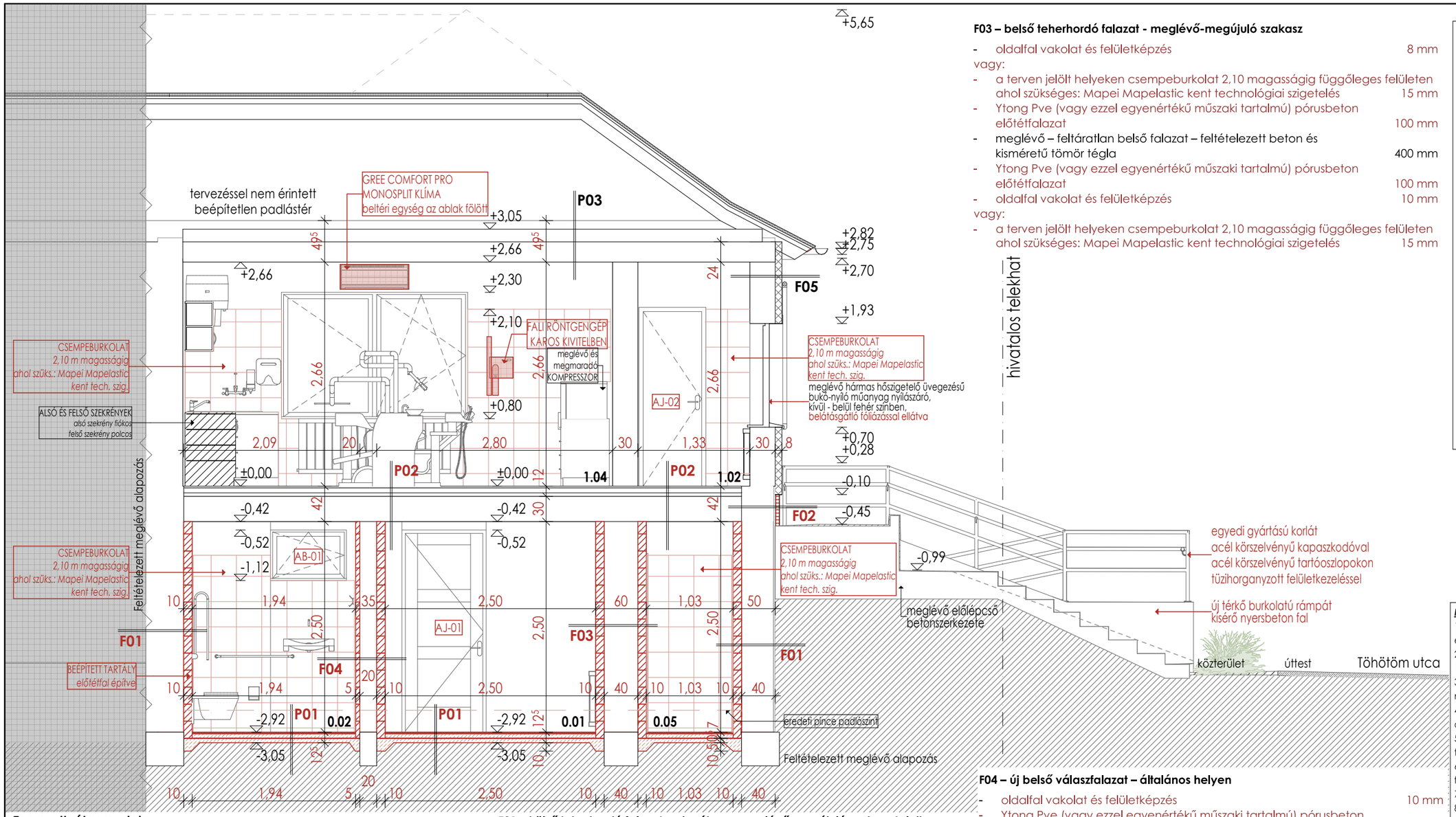

F03 – belső teherhordó falazat - meglévő-megújuló szakasz

- oldalfal vakolat és felületképzés 8 mm

vagy:

- a terven jelölt helyeken csempeburkolat 2,10 magasságig függőleges felületen ahol szükséges: Mapei Mapelastic kent technológiai szigetelés 15 mm
- Ytong Pve (vagy ezzel egyenértékű műszaki tartalmú) pórusbeton előtétfalazat 100 mm
- meglévő – feltáratlan belső falazat – feltételezett beton és kisméretű tömör tégla 400 mm
- Ytong Pve (vagy ezzel egyenértékű műszaki tartalmú) pórusbeton előtétfalazat 100 mm
- oldalfal vakolat és felületképzés 10 mm

vagy:

- a terven jelölt helyeken csempeburkolat 2,10 magasságig függőleges felületen ahol szükséges: Mapei Mapelastic kent technológiai szigetelés 15 mm

JELMAGYARÁZAT

- termett talaj
- gyep
- meglévő szerkezetek
- meglévő feltételezett hőszigetelés/vakolat
- tömörített földvisszatöltés
- új vasalt beton
- új beton
- új Ytong falazat
- új kavics
- új térkő burkolat
- új xps hőszigetelés
- új vízszigetelés

Tervezett rétegrendek:

P01 – talajon fekvő padló- pincében - új rétegrend

- csúszásmentes greslap burkolat vagy kerámia lapburkolat 8 mm
- Cemix-LB-Knauf Flex ragasztó – száraz porkeverékből képzett ragasztó (vagy ezzel egyenértékű műszaki tartalmú) (kül- és beltérbe egyaránt, fagyálló minőségben, C2T minősítéssel 12 mm
- kontakt vagy csúsztatott esztrich (cementbázisú) C12 szilárdsági osztálynak megfelelően 50 mm
- GV-4 bitumenes szigetelés talajnedvesség ellen 2 rtg.
- monolit szerelőbeton - C16 szilárdsági osztály 50 mm
- termett talaj/zúzottkő réteg

P02 – közbenső födém - meglévő rétegrend

- csúszásmentes greslap burkolat vagy kerámia lapburkolat 8 mm
- Cemix-LB-Knauf Flex ragasztó – száraz porkeverékből képzett ragasztó (vagy ezzel egyenértékű műszaki tartalmú) 12 mm
- meglévő feltáratlan aljzatbeton 50 mm
- meglévő feltételezett vasbeton födém – feltáratlan
- új mennyezetvakolat és felületképzés 8 mm

P03 – zárófödém - meglévő rétegrend

- meglévő ásványi szálas hőszigetelés– feltáratlan
- meglévő feltételezett vasbeton födém – feltáratlan
- új mennyezetvakolat és felületképzés 8 mm

F01 – külső teherhordó falazat – pincében - meglévő-megújuló szakasz talajban

- szomszéd pince falazata vagy előlépcső vasbeton szerkezete vált.
- meglévő – feltáratlan külső falazat – feltételezett beton és tégla vált.
- Ytong Pve (vagy ezzel egyenértékű műszaki tartalmú) pórusbeton előtétfalazat 100 mm
- oldalfal vakolat és felületképzés 10 mm

vagy:

- a terven jelölt helyeken csempeburkolat 2,10 magasságig függőleges felületen ahol szükséges: Mapei Mapelastic kent technológiai szigetelés 15 mm

F02 – külső teherhordó falazat - pinceszinten - meglévő-megújuló szakasz

- műgyanta kötőanyagú márvány lábazatvakolat középszürke színben 2,5 mm
- BACHL XPS hőszigetelés – üvegszövet háló-erősítéssel, mechanikai rögzítéssel, egyenes él-képzésű, érdesített XPS hőszigetelő lapokkal, ragasztóporból képzett ragasztóba 1250x600x20 mm, függőleges felületen 50 mm
- meglévő – feltáratlan külső falazat – feltételezett beton és tégla vált.

(a bontási munkák része a meglévő belső vakolatok eltávolítása és a meglévő falfelület előkészítése)

- Ytong Pve (vagy ezzel egyenértékű műszaki tartalmú) pórusbeton előtétfalazat 100 mm
- oldalfal vakolat és felületképzés 10 mm

vagy:

- a terven jelölt helyeken csempeburkolat 2,10 magasságig függőleges felületen ahol szükséges: Mapei Mapelastic kent technológiai szigetelés 15 mm

F04 – új belső válaszfalazat – általános helyen

- oldalfal vakolat és felületképzés 10 mm
- Ytong Pve (vagy ezzel egyenértékű műszaki tartalmú) pórusbeton előtétfalazat 50 mm
- meglévő – feltáratlan belső falazat – feltételezett beton és kisméretű tömör tégla 200 mm
- Ytong Pve (vagy ezzel egyenértékű műszaki tartalmú) pórusbeton előtétfalazat 100 mm
- oldalfal vakolat és felületképzés 10 mm

F05 – külső teherhordó falazat - földszinten - meglévő-megújuló szakasz

- dryvit homlokzati vékonyvakolat fehér színben 2,5 mm
- meglévő homlokzati hőszigetelés 80 mm
- meglévő – feltáratlan külső falazat – feltételezett kerámia tégla vált.

(a bontási munkák része a meglévő belső vakolatok eltávolítása és a meglévő falfelület előkészítése)

- oldalfal vakolat és felületképzés 10 mm

vagy:

- a terven jelölt helyeken csempeburkolat 2,10 magasságig függőleges felületen ahol szükséges: Mapei Mapelastic kent technológiai szigetelés 15 mm

K01 – kültéri térkő burkolat – általános helyen

- LEIER térkő burkolat szürke színben beton burkolókőből szűk fugával kötésben, homokágyazatba fektetve 60 mm
- tömörített zúzottkő feltöltés – 11/22 mm-es pormentes frakció 200 mm
- termett talaj (ahol szükséges tömörített földvisszatöltés)

MEGJEGYZÉSEK:

1. A tervektől eltérni csak a tervező, és az engedélyező hatóságok hozzájárulásával szabad!
2. Az építkezés csak az engedélyes tervekkel összhangban lévő, kiviteli tervdokumentáció birtokában kezdhető meg!
3. A terveken szereplő méretek és mennyiségek a helyszínen ellenőrizendők!
4. A hatályos balesetvédelmi és óvó rendszabályokat be kell tartani!
5. Az építkezés közben a munkavédelmi és technológiai szabályok betartandók!
6. Az építkezést csak megfelelő végzettségű felelős műszaki vezető irányításával lehet végezni!
7. A tervanyag szerzői jogvédelem alatt áll!
8. Az épület szerkezeti építésénél a statikai tervek az irányadóak.
9. ±0,00 szint a tervezett épület földszinti padlóvonalának szintje terv: ±0,00 = **MBF: 197,90**

KissÉpítészet	Szakképzettség: *Qualification:*	TN. szám: *No:*	Aláírás: *Sign:*
Építész tervező: *Architect:* Kiss Viktor	okl. építészmérnök	É 19-0353	
Építész munkatárs: *Architect collegue:* Kissné Rusznák Mónika	okl. építészmérnök		

Megbízó: *Customer:* **Litér Község Önkormányzata** 8196, Litér, Álmos u. 37. sz.

A létesítmény megnevezése: *Building project:* Fogorvosi rendelő felújítása és Vérvételi labor kialakítása

Tervfajta: *Typ:* KIVITELEZÉSI MŰSZAKI TERVDOKUMENTÁCIÓ

Az építkezés helye: *Building ground:* 8196, Litér, Töhötöm u. 1. sz. Hrsz.:138

A rajz címe: *Subject:* Tervezett A-A metszet

Szakági jel: *Craft sign:*	**Méretarány:** *Scale:*	**Munkaszám:** *Projectnumber:*	**Kelt:** *Date:*
E-04	1:50	2025/06	2025. 05. 27

F03 – belső teherhordó falazat - meglévő-megújuló szakasz

- oldalfal vakolat és felületképzés 8 mm

vagy:

- a terven jelölt helyeken csempeburkolat 2,10 magasságig függőleges felületen ahol szükséges: Mapei Mapelastic kent technológiai szigetelés 15 mm
- Ytong Pve (vagy ezzel egyenértékű műszaki tartalmú) pórusbeton előtétfalazat 100 mm
- meglévő – feltáratlan belső falazat – feltételezett beton és kisméretű tömör tégla 400 mm
- Ytong Pve (vagy ezzel egyenértékű műszaki tartalmú) pórusbeton előtétfalazat 100 mm
- oldalfal vakolat és felületképzés 10 mm

vagy:

- a terven jelölt helyeken csempeburkolat 2,10 magasságig függőleges felületen ahol szükséges: Mapei Mapelastic kent technológiai szigetelés 15 mm

F04 – új belső válaszfalazat – általános helyen

- oldalfal vakolat és felületképzés 10 mm
- Ytong Pve (vagy ezzel egyenértékű műszaki tartalmú) pórusbeton előtétfalazat 50 mm
- meglévő – feltáratlan belső falazat – feltételezett beton és kisméretű tömör tégla 200 mm
- Ytong Pve (vagy ezzel egyenértékű műszaki tartalmú) pórusbeton előtétfalazat 100 mm
- oldalfal vakolat és felületképzés 10 mm

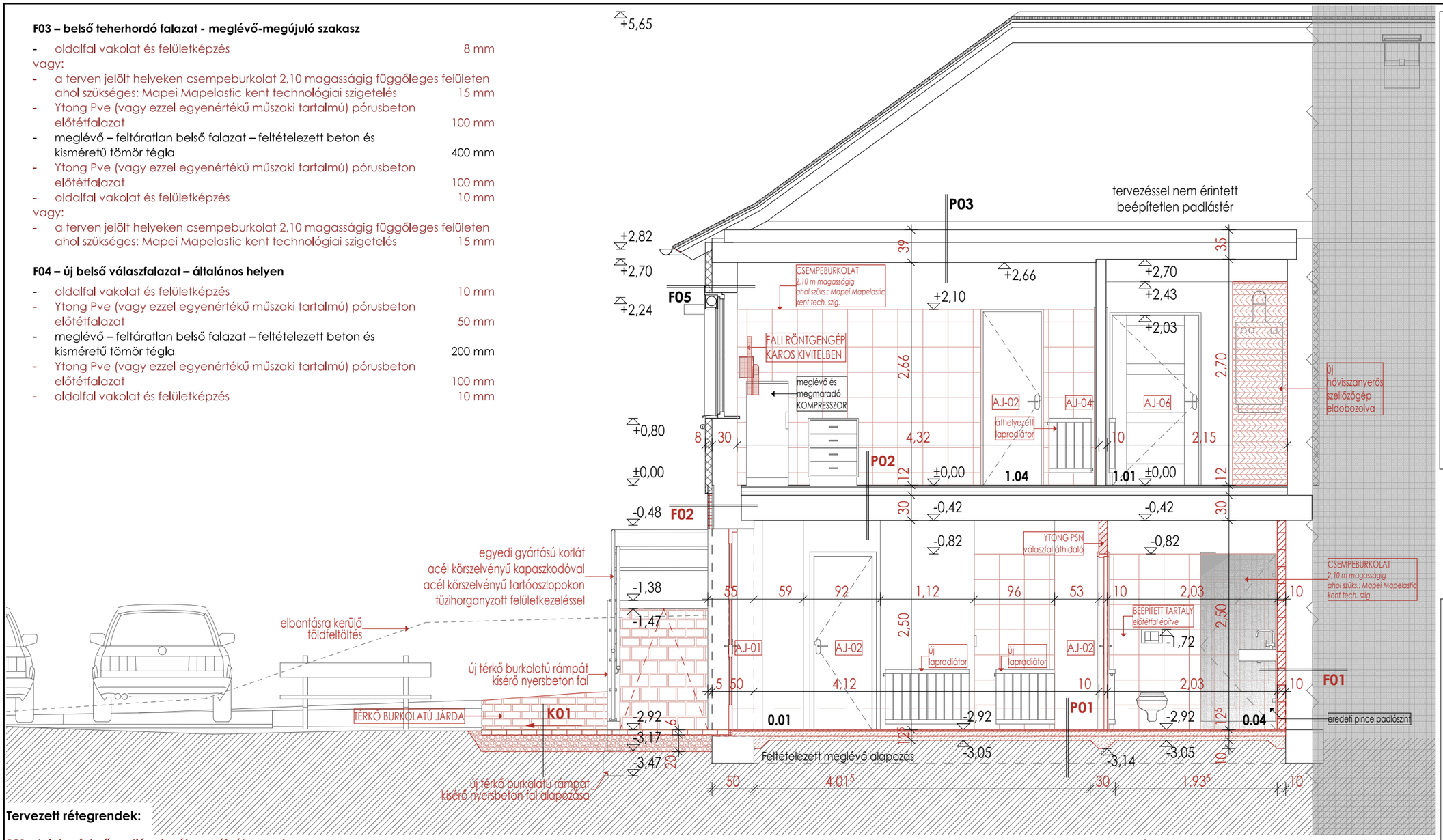

JELMAGYARÁZAT

- termett talaj
- gyep
- meglévő szerkezetek
- meglévő feltételezett hőszigetelés/vakolat
- tömörített földvisszatöltés
- új vasalt beton
- új beton
- új Ytong falazat
- új kavics
- új térkő burkolat
- új xps hőszigetelés
- új vízszigetelés

Tervezett rétegrendek:

P01 – talajon fekvő padló- pincében - új rétegrend

- csúszásmentes greslap burkolat vagy kerámia lapburkolat 8 mm
- Cemix-LB-Knauf Flex ragasztó – száraz porkeverékből képzett ragasztó (vagy ezzel egyenértékű műszaki tartalmú) (kül- és beltérbe egyaránt, fagyálló minőségben, C2T minősítéssel 12 mm
- kontakt vagy csúsztatott esztrich (cementbázisú) C12 szilárdsági osztálynak megfelelően 50 mm
- GV-4 bitumenes szigetelés talajnedvesség ellen 2 rtg.
- monolit szerelőbeton - C16 szilárdsági osztály 50 mm
- termett talaj/zúzottkő réteg

P02 – közbenső födém - meglévő rétegrend

- csúszásmentes greslap burkolat vagy kerámia lapburkolat 8 mm
- Cemix-LB-Knauf Flex ragasztó – száraz porkeverékből képzett ragasztó (vagy ezzel egyenértékű műszaki tartalmú) 12 mm
- meglévő feltáratlan aljzatbeton 50 mm
- meglévő feltételezett vasbeton födém – feltáratlan
- új mennyezetvakolat és felületképzés 8 mm

P03 – zárófödém - meglévő rétegrend

- meglévő ásványi szálas hőszigetelés– feltáratlan
- meglévő feltételezett vasbeton födém – feltáratlan
- új mennyezetvakolat és felületképzés 8 mm

F01 – külső teherhordó falazat – pincében - meglévő-megújuló szakasz talajban

- szomszéd pince falazata vagy előlépcső vasbeton szerkezete vált.
- meglévő – feltáratlan külső falazat – feltételezett beton és tégla vált.
- Ytong Pve (vagy ezzel egyenértékű műszaki tartalmú) pórusbeton előtétfalazat 100 mm
- oldalfal vakolat és felületképzés 10 mm

vagy:

- a terven jelölt helyeken csempeburkolat 2,10 magasságig függőleges felületen ahol szükséges: Mapei Mapelastic kent technológiai szigetelés 15 mm

F02 – külső teherhordó falazat - pinceszinten - meglévő-megújuló szakasz

- műgyanta kötőanyagú márvány lábazatvakolat középszürke színben 2,5 mm
- BACHL XPS hőszigetelés – üvegszövet háló-erősítéssel, mechanikai rögzítéssel, egyenes él-képzésű, érdesített XPS hőszigetelő lapokkal, ragasztóporból képzett ragasztóba 1250x600x20 mm, függőleges felületen 50 mm
- meglévő – feltáratlan külső falazat – feltételezett beton és tégla vált.

(a bontási munkák része a meglévő belső vakolatok eltávolítása és a meglévő falfelület előkészítése)

- Ytong Pve (vagy ezzel egyenértékű műszaki tartalmú) pórusbeton előtétfalazat 100 mm
- oldalfal vakolat és felületképzés 10 mm

vagy:

- a terven jelölt helyeken csempeburkolat 2,10 magasságig függőleges felületen ahol szükséges: Mapei Mapelastic kent technológiai szigetelés 15 mm

F05 – külső teherhordó falazat - földszinten - meglévő-megújuló szakasz

- dryvit homlokzati vékonyvakolat fehér színben 2,5 mm
- meglévő homlokzati hőszigetelés 80 mm
- meglévő – feltáratlan külső falazat – feltételezett kerámia tégla vált.

(a bontási munkák része a meglévő belső vakolatok eltávolítása és a meglévő falfelület előkészítése)

- oldalfal vakolat és felületképzés 10 mm

vagy:

- a terven jelölt helyeken csempeburkolat 2,10 magasságig függőleges felületen ahol szükséges: Mapei Mapelastic kent technológiai szigetelés 15 mm

K01 – kültéri térkő burkolat – általános helyen

- LEIER térkő burkolat szürke színben 60 mm
- beton burkolókőből szűk fugával kötésben, homokágyazatba fektetve
- tömörített zúzottkő feltöltés – 11/22 mm-es pormentes frakció 200 mm
- termett talaj (ahol szükséges tömörített földvisszatöltés)

MEGJEGYZÉSEK:

1. A tervektől eltérni csak a tervező, és az engedélyező hatóságok hozzájárulásával szabad!
2. Az építkezés csak az engedélyes tervekkel összhangban lévő, kiviteli tervdokumentáció birtokában kezdhető meg!
3. A terveken szereplő méretek és mennyiségek a helyszínen ellenőrizendők!
4. A hatályos balesetvédelmi és óvó rendszabályokat be kell tartani!
5. Az építkezés közben a munkavédelmi és technológiai szabályok betartandók!
6. Az építkezést csak megfelelő végzettségű felelős műszaki vezető irányításával lehet végezni!
7. A tervanyag szerzői jogvédelem alatt áll!
8. Az épület szerkezeti építésénél a statikai tervek az irányadóak.
9. ±0,00 szint a tervezett épület földszinti padlóvonalának szintje terv: ±0,00 = **MBF: 197,90**

KissÉpítészet	Szakképzettség: *Qualification:*	TN. szám: *No:*	Aláírás: *Sign:*
Építész tervező: *Architect:* Kiss Viktor	okl. építészmérnök	É 19-0353	
Építész munkatárs: *Architect collegue:* Kissné Rusznák Mónika	okl. építészmérnök		

Megbízó: *Customer:* **Litér Község Önkormányzata** 8196, Litér, Álmos u. 37. sz.

A létesítmény megnevezése: *Building project:* Fogorvosi rendelő felújítása és Vérvételi labor kialakítása

Tervfajta: *Typ:* KIVITELEZÉSI MŰSZAKI TERVDOKUMENTÁCIÓ

Az építkezés helye: *Building ground:* 8196, Litér, Töhötöm u. 1. sz. Hrsz.:138

A rajz címe: *Subject:* Tervezett B-B metszet

Szakági jel: *Craft sign:*	Méretarány: *Scale:*	Munkaszám: *Projectnumber:*	Kelt: *Date:*
E-05	1:50	2025/06	2025. 05. 27

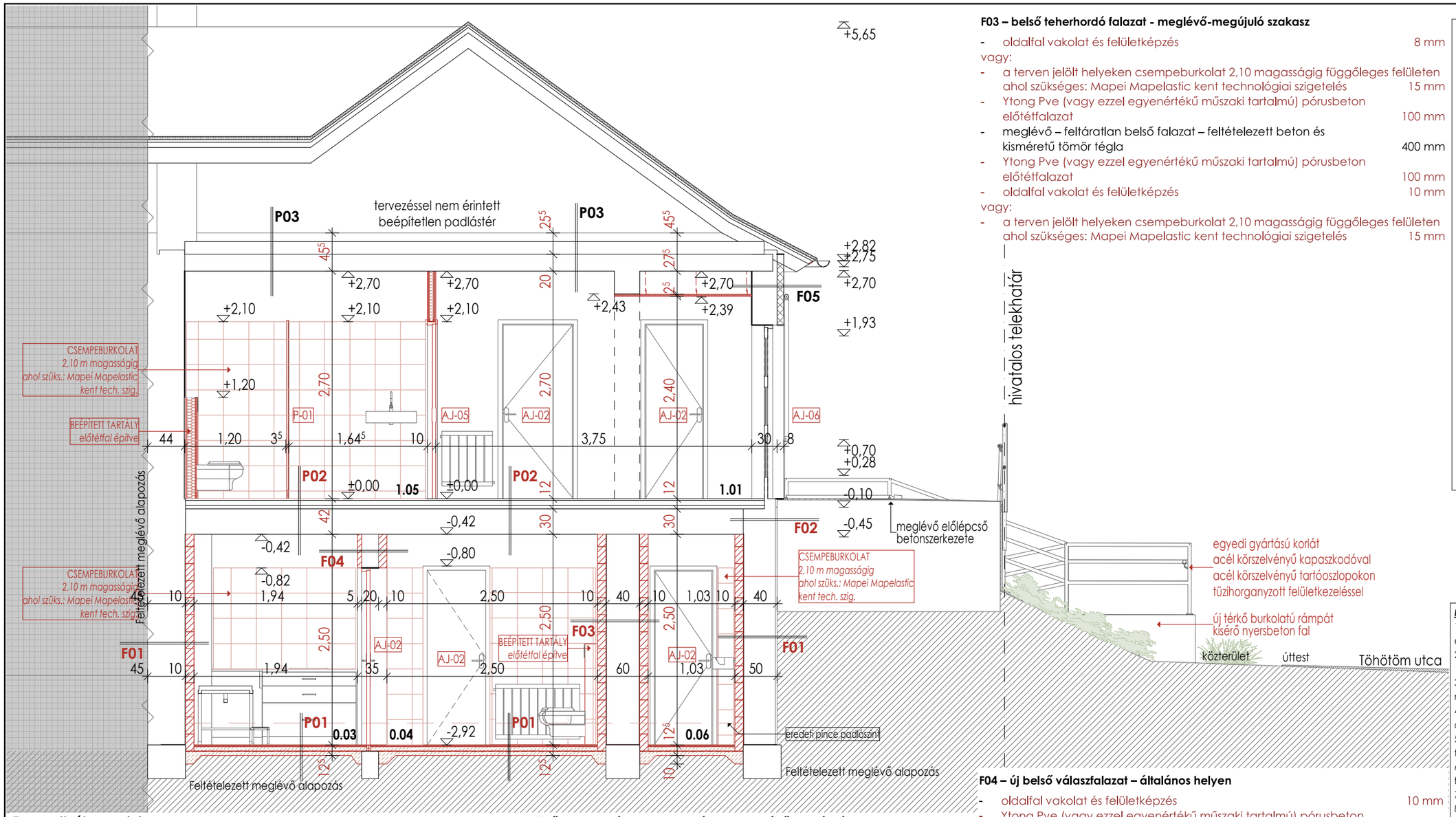

F03 – belső teherhordó falazat - meglévő-megújuló szakasz

- oldalfal vakolat és felületképzés 8 mm

vagy:

- a terven jelölt helyeken csempeburkolat 2,10 magasságig függőleges felületen ahol szükséges: Mapei Mapelastic kent technológiai szigetelés 15 mm
- Ytong Pve (vagy ezzel egyenértékű műszaki tartalmú) pórusbeton előtétfalazat 100 mm
- meglévő – feltáratlan belső falazat – feltételezett beton és kisméretű tömör tégla 400 mm
- Ytong Pve (vagy ezzel egyenértékű műszaki tartalmú) pórusbeton előtétfalazat 100 mm
- oldalfal vakolat és felületképzés 10 mm

vagy:

- a terven jelölt helyeken csempeburkolat 2,10 magasságig függőleges felületen ahol szükséges: Mapei Mapelastic kent technológiai szigetelés 15 mm

JELMAGYARÁZAT

- termett talaj
- gyep
- meglévő szerkezetek
- meglévő feltételezett hőszigetelés/vakolat
- tömörített földvisszatöltés
- új vasalt beton
- új beton
- új Ytong falazat
- új kavics
- új térkő burkolat
- új xps hőszigetelés
- új vízszigetelés

MEGJEGYZÉSEK:

1. A tervektől eltérni csak a tervező, és az engedélyező hatóságok hozzájárulásával szabad!
2. Az építkezés csak az engedélyes tervekkel összhangban lévő, kiviteli tervdokumentáció birtokában kezdhető meg!
3. A terveken szereplő méretek és mennyiségek a helyszínen ellenőrizendők!
4. A hatályos balesetvédelmi és óvó rendszabályokat be kell tartani!
5. Az építkezés közben a munkavédelmi és technológiai szabályok betartandók!
6. Az építkezést csak megfelelő végzettségű felelős műszaki vezető irányításával lehet végezni!
7. A tervanyag szerzői jogvédelem alatt áll!
8. Az épület szerkezeti építésénél a statikai tervek az irányadóak.
9. ±0,00 szint a tervezett épület földszinti padlóvonalának szintje terv: ±0,00 = **MBF: 197,90**

Tervezett rétegrendek:

P01 – talajon fekvő padló- pincében - új rétegrend

- csúszásmentes greslap burkolat vagy kerámia lapburkolat 8 mm
- Cemix-LB-Knauf Flex ragasztó – száraz porkeverékből képzett ragasztó (vagy ezzel egyenértékű műszaki tartalmú) (kül- és beltérbe egyaránt, fagyálló minőségben, C2T minősítéssel 12 mm
- kontakt vagy csúsztatott esztrich (cementbázisú) C12 szilárdsági osztálynak megfelelően 50 mm
- GV-4 bitumenes szigetelés talajnedvesség ellen 2 rtg.
- monolit szerelőbeton - C16 szilárdsági osztály 50 mm
- termett talaj/zúzottkő réteg

P02 – közbenső födém - meglévő rétegrend

- csúszásmentes greslap burkolat vagy kerámia lapburkolat 8 mm
- Cemix-LB-Knauf Flex ragasztó – száraz porkeverékből képzett ragasztó (vagy ezzel egyenértékű műszaki tartalmú) 12 mm
- meglévő feltáratlan aljzatbeton 50 mm
- meglévő feltételezett vasbeton födém – feltáratlan
- új mennyezetvakolat és felületképzés 8 mm

P03 – zárófödém - meglévő rétegrend

- meglévő ásványi szálas hőszigetelés– feltáratlan
- meglévő feltételezett vasbeton födém – feltáratlan
- új mennyezetvakolat és felületképzés 8 mm

F01 – külső teherhordó falazat – pincében - meglévő-megújuló szakasz talajban

- szomszéd pince falazata vagy előlépcső vasbeton szerkezete vált.
- meglévő – feltáratlan külső falazat – feltételezett beton és tégla vált.
- Ytong Pve (vagy ezzel egyenértékű műszaki tartalmú) pórusbeton előtétfalazat 100 mm
- oldalfal vakolat és felületképzés 10 mm

vagy:

- a terven jelölt helyeken csempeburkolat 2,10 magasságig függőleges felületen ahol szükséges: Mapei Mapelastic kent technológiai szigetelés 15 mm

F02 – külső teherhordó falazat - pinceszinten - meglévő-megújuló szakasz

- műgyanta kötőanyagú márvány lábazatvakolat középszürke színben 2,5 mm
- BACHL XPS hőszigetelés – üvegszövet háló-erősítéssel, mechanikai rögzítéssel, egyenes él-képzésű, érdesített XPS hőszigetelő lapokkal, ragasztóporból képzett ragasztóba 1250x600x20 mm, függőleges felületen 50 mm
- meglévő – feltáratlan külső falazat – feltételezett beton és tégla vált.

(a bontási munkák része a meglévő belső vakolatok eltávolítása és a meglévő falfelület előkészítése)

- Ytong Pve (vagy ezzel egyenértékű műszaki tartalmú) pórusbeton előtétfalazat 100 mm
- oldalfal vakolat és felületképzés 10 mm

vagy:

- a terven jelölt helyeken csempeburkolat 2,10 magasságig függőleges felületen ahol szükséges: Mapei Mapelastic kent technológiai szigetelés 15 mm

F04 – új belső válaszfalazat – általános helyen

- oldalfal vakolat és felületképzés 10 mm
- Ytong Pve (vagy ezzel egyenértékű műszaki tartalmú) pórusbeton előtétfalazat 50 mm
- meglévő – feltáratlan belső falazat – feltételezett beton és kisméretű tömör tégla 200 mm
- Ytong Pve (vagy ezzel egyenértékű műszaki tartalmú) pórusbeton előtétfalazat 100 mm
- oldalfal vakolat és felületképzés 10 mm

F05 – külső teherhordó falazat - földszinten - meglévő-megújuló szakasz

- dryvit homlokzati vékonyvakolat fehér színben 2,5 mm
- meglévő homlokzati hőszigetelés 80 mm
- meglévő – feltáratlan külső falazat – feltételezett kerámia tégla vált.

(a bontási munkák része a meglévő belső vakolatok eltávolítása és a meglévő falfelület előkészítése)

- oldalfal vakolat és felületképzés 10 mm

vagy:

- a terven jelölt helyeken csempeburkolat 2,10 magasságig függőleges felületen ahol szükséges: Mapei Mapelastic kent technológiai szigetelés 15 mm

K01 – kültéri térkő burkolat – általános helyen

- LEIER térkő burkolat szürke színben beton burkolókőből szűk fugával kötésben, homokágyazatba fektetve 60 mm
- tömörített zúzottkő feltöltés – 11/22 mm-es pormentes frakció 200 mm
- termett talaj (ahol szükséges tömörített földvisszatöltés)

KissÉpítészet	Szakképzettség: *Qualification:*	TN. szám: *No:*	Aláírás: *Sign:*
Építész tervező: *Architect:* Kiss Viktor	okl. építészmérnök	É 19-0353	
Építész munkatárs: *Architect collegue:* Kissné Rusznák Mónika	okl. építészmérnök		

Megbízó: *Customer:* **Litér Község Önkormányzata** 8196, Litér, Álmos u. 37. sz.

A létesítmény megnevezése: *Building project:* Fogorvosi rendelő felújítása és Vérvételi labor kialakítása

Tervfajta: *Typ:* KIVITELEZÉSI MŰSZAKI TERVDOKUMENTÁCIÓ

Az építkezés helye: *Building ground:* 8196, Litér, Töhötöm u. 1. sz. Hrsz.:138

A rajz címe: *Subject:* Tervezett C-C metszet

Szakági jel: *Craft sign:*	**Méretarány:** *Scale:*	**Munkaszám:** *Projectnumber:*	**Kelt:** *Date:*
E-06	1:50	2025/06	2025. 05. 27

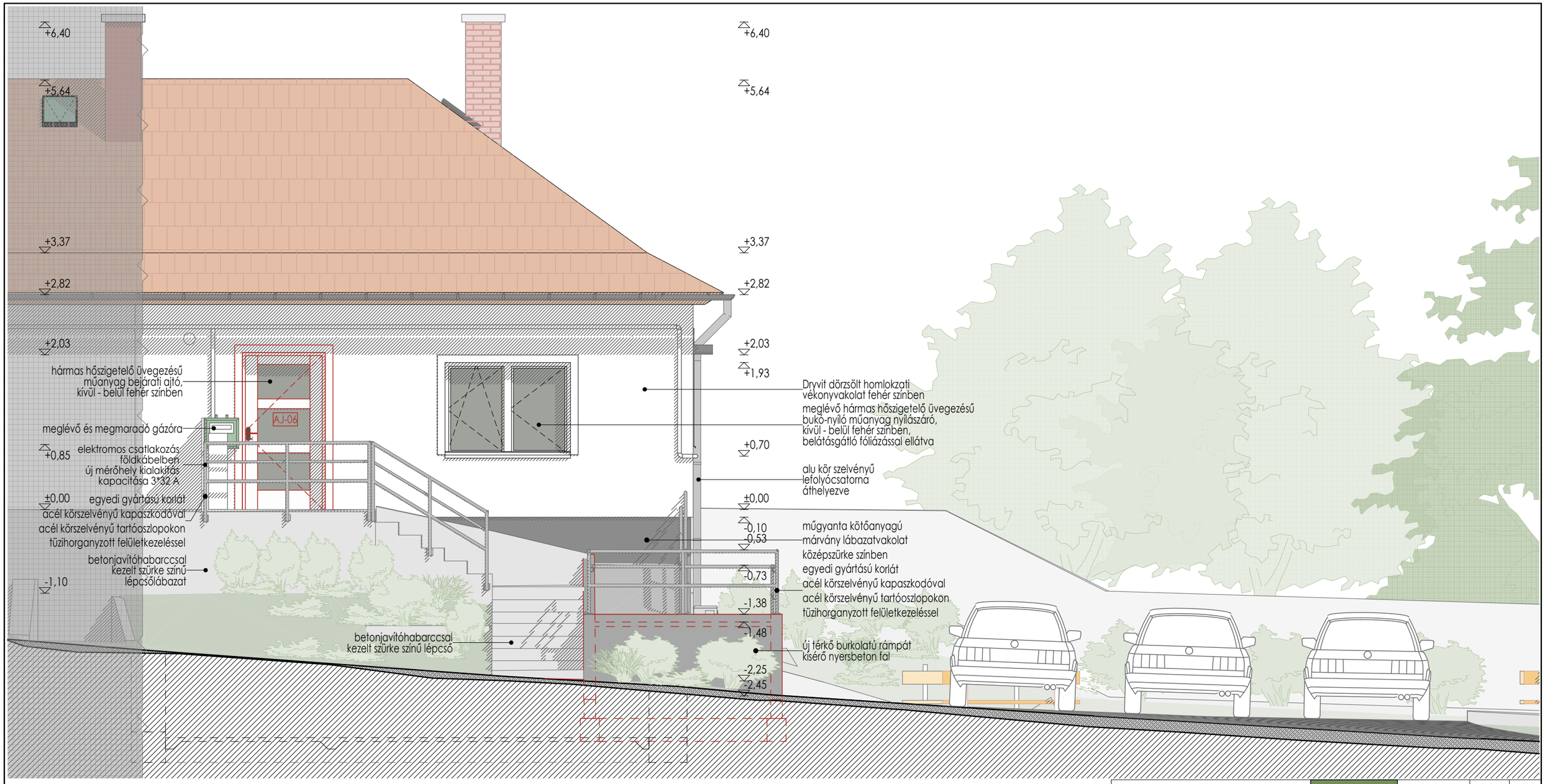

MEGJEGYZÉSEK:

1. A tervektől eltérni csak a tervező, és az engedélyező hatóságok hozzájárulásával szabad!
2. Az építkezés csak az engedélyes tervekkel összhangban lévő, kiviteli tervdokumentáció birtokában kezdhető meg!
3. A terveken szereplő méretek és mennyiségek a helyszínen ellenőrizendők!
4. A hatályos balesetvédelmi és óvó rendszabályokat be kell tartani!
5. Az építkezés közben a munkavédelmi és technológiai szabályok betartandók!
6. Az építkezést csak megfelelő végzettségű felelős műszaki vezető irányításával lehet végezni!
7. A tervanyag szerzői jogvédelem alatt áll!
8. Az épület szerkezeti építésénél a statikai tervek az irányadóak.
9. ±0,00 szint a tervezett épület földszinti padlóvonalának szintje terv: ±0,00 = **MBf: 197,90**

KissÉpítészet	Szakképzettség: *Qualification:*	TN. szám: *No:*	Aláírás: *Sign:*
Építész tervező: *Architect:* Kiss Viktor	okl. építészmérnök	É 19-0353	
Építész munkatárs: *Architect collegue:* Kissné Rusznák Mónika	okl. építészmérnök		

Megbízó: *Customer:* **Litér Község Önkormányzata** 8196, Litér, Álmos u. 37. sz.

A létesítmény megnevezése: *Building project:* Fogorvosi rendelő felújítása és Vérvételi labor kialakítása

Tervfajta: *Typ:* KIVITELEZÉSI MŰSZAKI TERVDOKUMENTÁCIÓ

Az építkezés helye: *Building ground:* 8196, Litér, Töhötöm u. 1. sz. Hrsz.:138

A rajz címe: *Subject:* Délkeleti homlokzat

Szakági jel: *Craft sign:*	Méretarány: *Scale:*	Munkaszám: *Projectnumber:*	Kelt: *Date:*
E-07	1:50	2025/06	2025. 05. 27

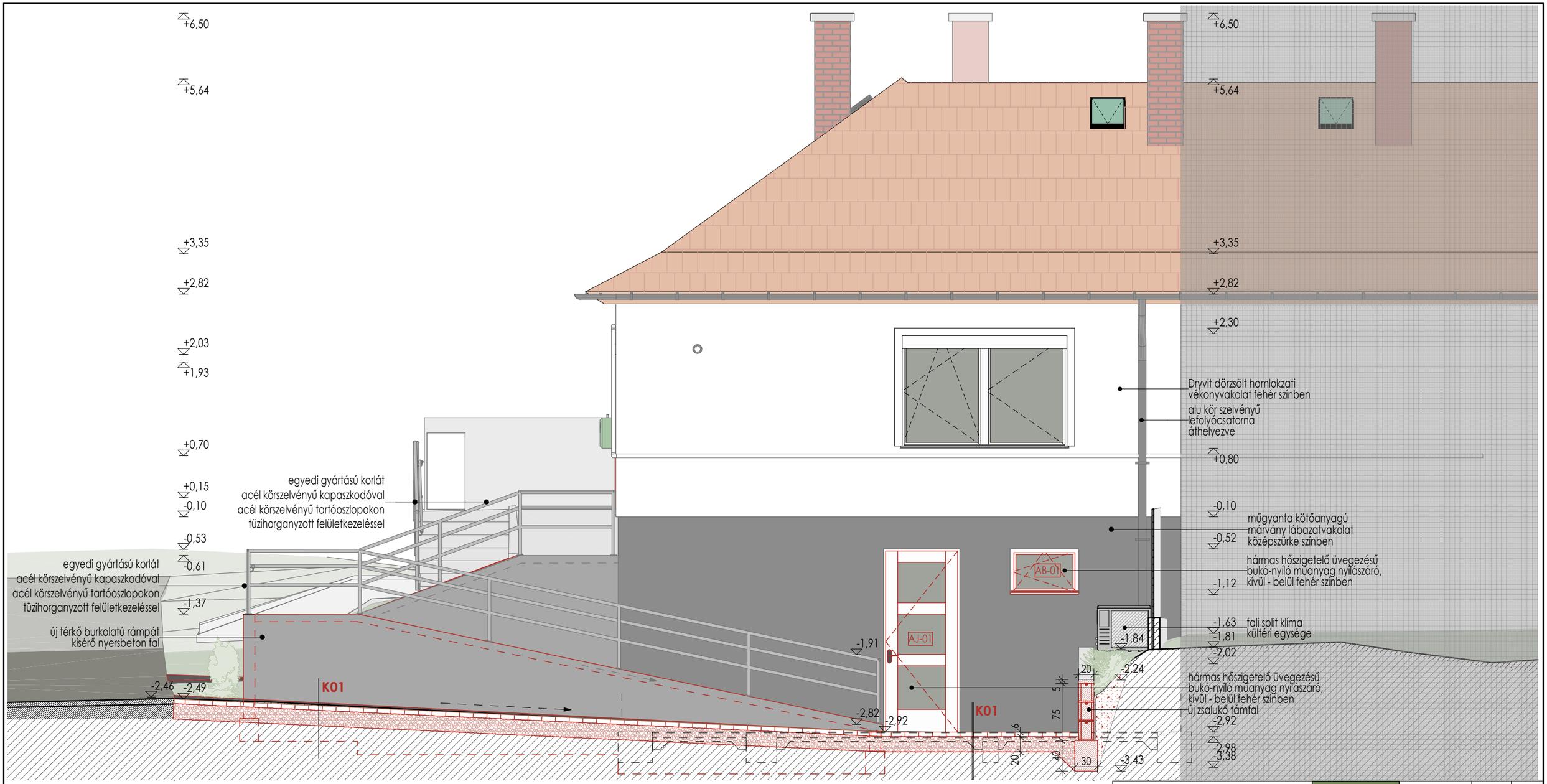

MEGJEGYZÉSEK:

1. A tervektől eltérni csak a tervező, és az engedélyező hatóságok hozzájárulásával szabad!
2. Az építkezés csak az engedélyes tervekkel összhangban lévő, kiviteli tervdokumentáció birtokában kezdhető meg!
3. A terveken szereplő méretek és mennyiségek a helyszínen ellenőrizendők!
4. A hatályos balesetvédelmi és óvó rendszabályokat be kell tartani!
5. Az építkezés közben a munkavédelmi és technológiai szabályok betartandók!
6. Az építkezést csak megfelelő végzettségű felelős műszaki vezető irányításával lehet végezni!
7. A tervanyag szerzői jogvédelem alatt áll!
8. Az épület szerkezeti építésénél a statikai tervek az irányadóak.
9. ±0,00 szint a tervezett épület földszinti padlóvonalának szintje terv: ±0,00 = **MBf: 197,90**

KissÉpítészet	Szakképzettség: *Qualification:*	TN. szám: *No:*	Aláírás: *Sign:*
Építész tervező: *Architect:* Kiss Viktor	okl. építészmérnök	É 19-0353	
Építész munkatárs: *Architect collegue:* Kissné Rusznák Mónika	okl. építészmérnök		

Megbízó: *Customer:* **Litér Község Önkormányzata** 8196, Litér, Álmos u. 37. sz.

A létesítmény megnevezése: *Building project:* Fogorvosi rendelő felújítása és Vérvételi labor kialakítása

Tervfajta: *Typ:* KIVITELEZÉSI MŰSZAKI TERVDOKUMENTÁCIÓ

Az építkezés helye: *Building ground:* 8196, Litér, Töhötöm u. 1. sz. Hrsz.:138

A rajz címe: *Subject:* Északkeleti homlokzat

Szakági jel: *Craft sign:*	Méretarány: *Scale:*	Munkaszám: *Projectnumber:*	Kelt: *Date:*
E-08	1:50	2025/06	2025. 05. 27

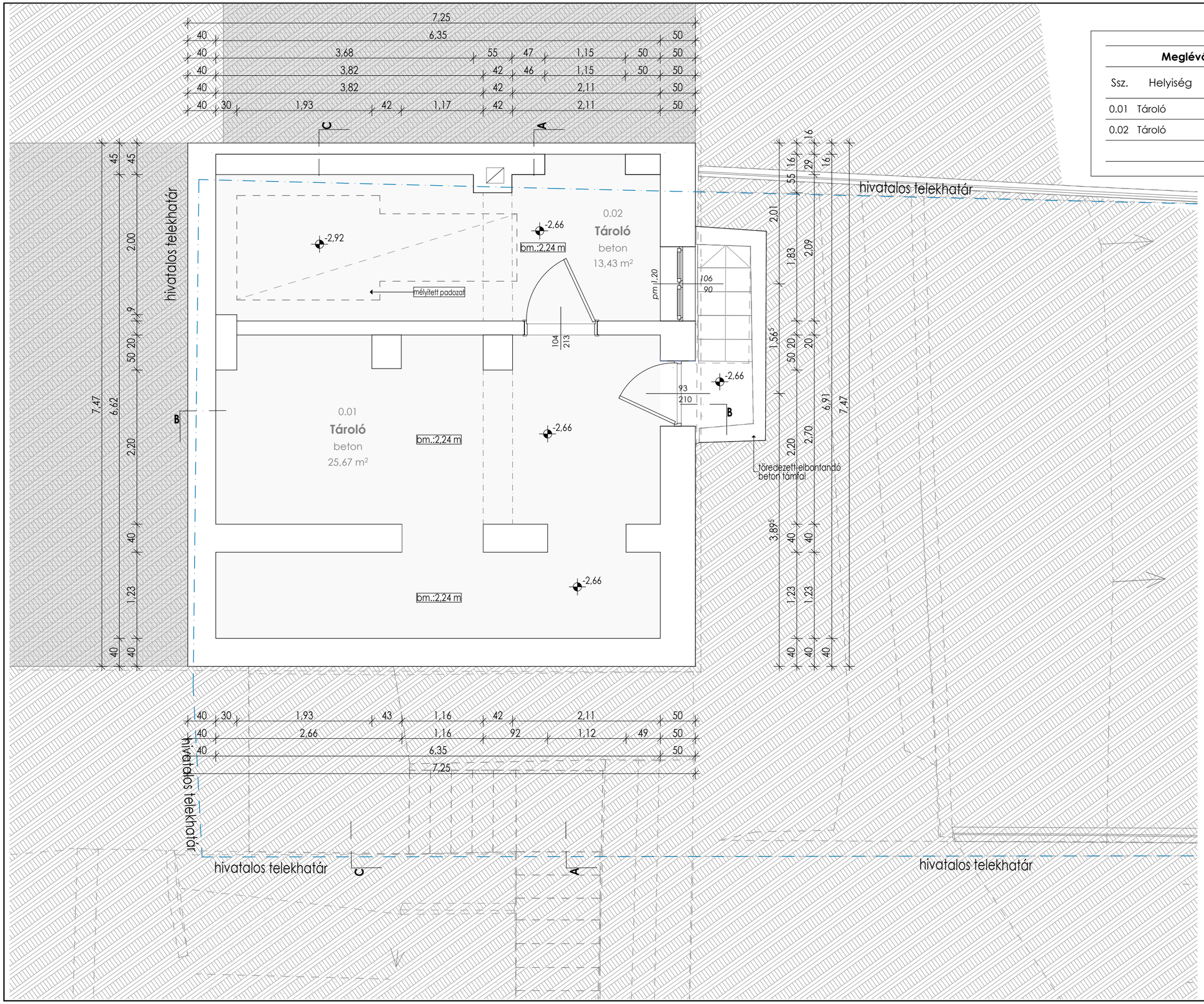

Meglévő pinceszinti helyiséglista

Ssz.	Helyiség	Padlóburk.	Terület (m2)	Belmag (m)
0.01	Tároló	beton	25,67	2,24
0.02	Tároló	beton	13,43	2,24
			39,10 m²	

MEGJEGYZÉSEK:

1. A tervektől eltérni csak a tervező, és az engedélyező hatóságok hozzájárulásával szabad!
2. Az építkezés csak az engedélyes tervekkel összhangban lévő, kiviteli tervdokumentáció birtokában kezdhető meg!
3. A terveken szereplő méretek és mennyiségek a helyszínen ellenőrizendők!
4. A hatályos balesetvédelmi és óvó rendszabályokat be kell tartani!
5. Az építkezés közben a munkavédelmi és technológiai szabályok betartandók!
6. Az építkezést csak megfelelő végzettségű felelős műszaki vezető irányításával lehet végezni!
7. A tervanyag szerzői jogvédelem alatt áll!
8. Az épület szerkezeti építésénél a statikai tervek az irányadóak.
9. ±0,00 szint a tervezett épület földszinti padlóvonalának szintje terv: ±0,00 = **MBF: 197,90**

KissÉpítészet	Szakképzettség: *Qualification:*	TN. szám: *No:*	Aláírás: *Sign:*
Építész tervező: *Architect:* Kiss Viktor	okl. építészmérnök	É 19-0353	
Építész munkatárs: *Architect collegue:* Kissné Rusznák Mónika	okl. építészmérnök		

Megbízó: *Customer:* **Litér Község Önkormányzata**
8196, Litér, Álmos u. 37. sz.

A létesítmény megnevezése: *Building project:*
Fogorvosi rendelő felújítása és Vérvételi labor kialakítása

Tervfajta: *Typ:* KIVITELEZÉSI MŰSZAKI TERVDOKUMENTÁCIÓ

Az építkezés helye: *Building ground:* 8196, Litér, Töhötöm u. 1. sz. Hrsz.:138

A rajz címe: *Subject:* MEGLÉVŐ ÁLLAPOT
Meglévő pinceszinti alaprajz

Szakági jel: *Craft sign:*	Méretarány: *Scale:*	Munkaszám: *Projectnumber:*	Kelt: *Date:*
F-01	1:50	2025/06	2025. 05. 26

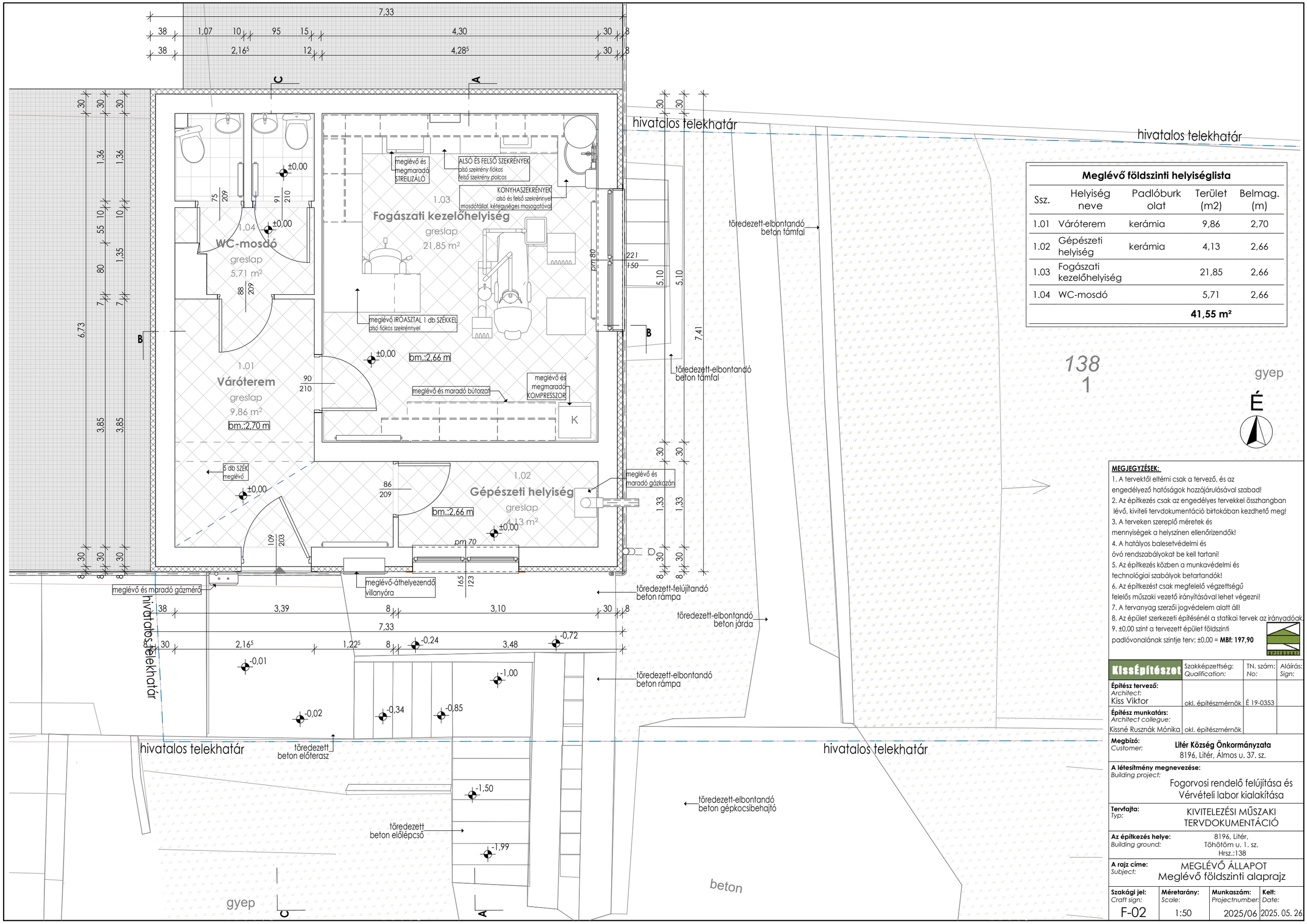

Meglévő földszinti helyiséglista

Ssz.	Helyiség neve	Padlóburkolat	Terület (m2)	Belmag. (m)
1.01	Várótérem	kerámia	9,86	2,70
1.02	Gépészeti helyiség	kerámia	4,13	2,66
1.03	Fogászati kezelőhelyiség		21,85	2,66
1.04	WC-mosdó		5,71	2,66
			41,55 m²	

MEGJEGYZÉSEK:

1. A tervektől eltérni csak a tervező, és az engedélyező hatóságok hozzájárulásával szabad!
2. Az építkezés csak az engedélyes tervekkel összhangban lévő, kiviteli tervdokumentáció birtokában kezdhető meg!
3. A terveken szereplő méretek és mennyiségek a helyszínen ellenőrizendők!
4. A hatályos balesetvédelmi és óvó rendszabályokat be kell tartani!
5. Az építkezés közben a munkavédelmi és technológiai szabályok betartandók!
6. Az építkezést csak megfelelő végzettségű felelős műszaki vezető irányításával lehet végezni!
7. A tervanyag szerzői jogvédelem alatt áll!
8. Az épület szerkezeti építésénél a statikai tervek az irányadóak.
9. ±0,00 szint a tervezett épület földszinti padlóvonalának szintje terv: ±0,00 = **MBf: 197,90**

KissÉpítészet	Szakképzettség: *Qualification:*	TN. szám: *No:*	Aláírás: *Sign:*
Építész tervező: *Architect:* Kiss Viktor	okl. építészmérnök	É 19-0353	
Építész munkatárs: *Architect collegue:* Kissné Rusznák Mónika	okl. építészmérnök		

Megbízó: *Customer:* **Litér Község Önkormányzata**
8196, Litér, Álmos u. 37. sz.

A létesítmény megnevezése: *Building project:*
Fogorvosi rendelő felújítása és Vérvételi labor kialakítása

Tervfajta: *Typ:* KIVITELEZÉSI MŰSZAKI TERVDOKUMENTÁCIÓ

Az építkezés helye: *Building ground:* 8196, Litér, Tőhötöm u. 1. sz. Hrsz.:138

A rajz címe: *Subject:* MEGLÉVŐ ÁLLAPOT Meglévő földszinti alaprajz

Szakági jel: *Craft sign:*	Méretarány: *Scale:*	Munkaszám: *Projectnumber:*	Kelt: *Date:*
F-02	1:50	2025/06	2025. 05. 26

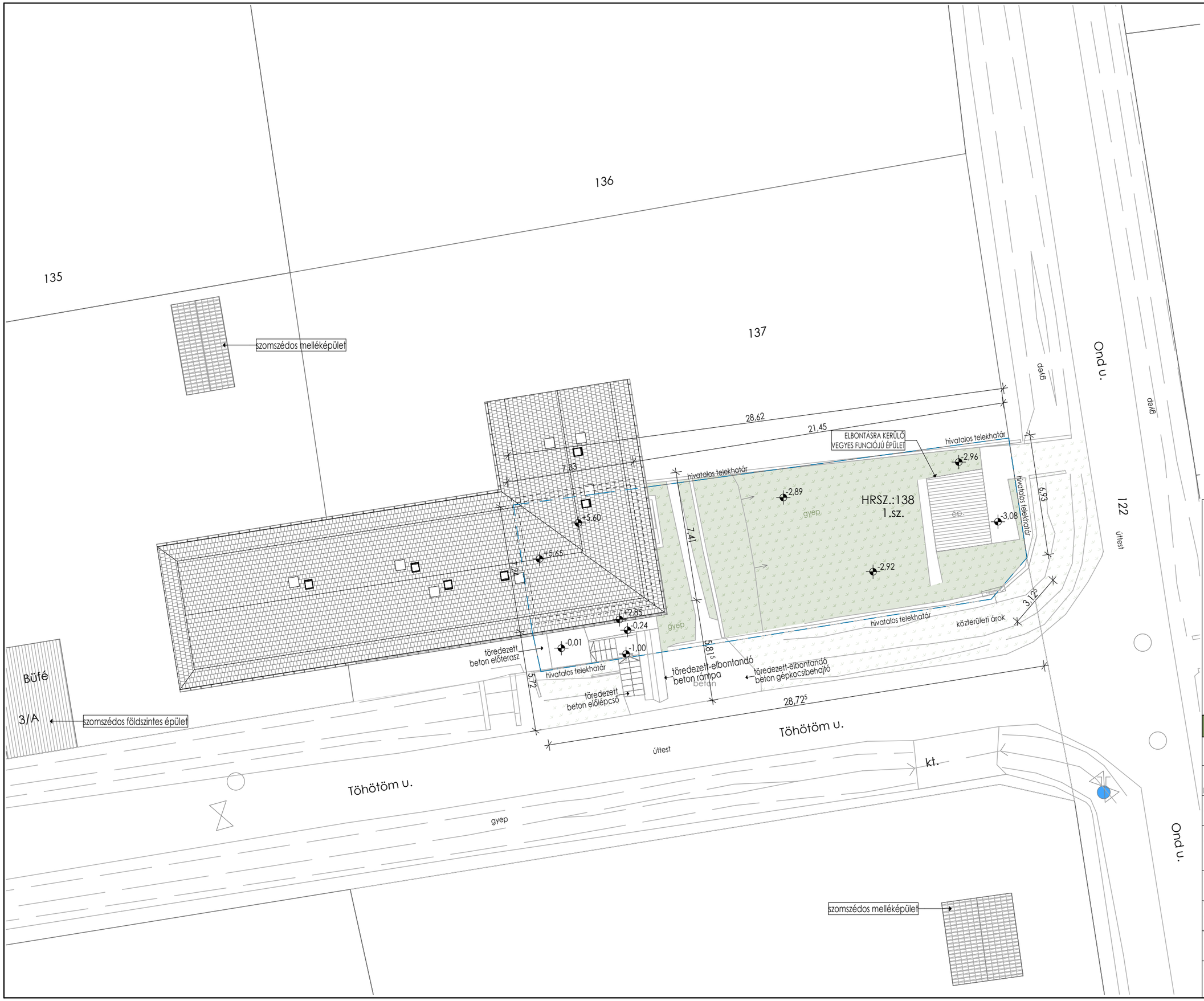

JELMAGYARÁZAT

- gyep
- murva
- új térkőburkolat
- cserépfedés
- palafedés
- hivatalos telekhatár
- lakóépület

É

MEGJEGYZÉSEK:

1. A tervektől eltérni csak a tervező, és az engedélyező hatóságok hozzájárulásával szabad!
2. Az építkezés csak az engedélyes tervekkel összhangban lévő, kiviteli tervdokumentáció birtokában kezdhető meg!
3. A terveken szereplő méretek és mennyiségek a helyszínen ellenőrizendők!
4. A hatályos balesetvédelmi és óvó rendszabályokat be kell tartani!
5. Az építkezés közben a munkavédelmi és technológiai szabályok betartandók!
6. Az építkezést csak megfelelő végzettségű felelős műszaki vezető irányításával lehet végezni!
7. A tervanyag szerzői jogvédelem alatt áll!
8. Az épület szerkezeti építésénél a statikai tervek az irányadóak.
9. ±0,00 szint a tervezett épület földszinti padlóvonalának szintje terv: ±0,00 = **MBF: 197,90**

KissÉpítészet	Szakképzettség: *Qualification:*	TN. szám: *No:*	Aláírás: *Sign:*
Építész tervező: *Architect:* Kiss Viktor	okl. építészmérnök	É 19-0353	
Építész munkatárs: *Architect collegue:* Kissné Rusznák Mónika	okl. építészmérnök		

Megbízó: *Customer:* **Litér Község Önkormányzata**
8196, Litér, Álmos u. 37. sz.

A létesítmény megnevezése: *Building project:*
Fogorvosi rendelő felújítása és Vérvételi labor kialakítása

Tervfajta: *Typ:* KIVITELEZÉSI MŰSZAKI TERVDOKUMENTÁCIÓ

Az építkezés helye: *Building ground:* 8196, Litér, Töhötöm u. 1. sz. Hrsz.:138

A rajz címe: *Subject:* MEGLÉVŐ ÁLLAPOT
Meglévő helyszínrajz

Szakági jel: *Craft sign:*	Méretarány: *Scale:*	Munkaszám: *Projectnumber:*	Kelt: *Date:*
FH-01	1:200	2025/06	2025. 05. 26

MEGJEGYZÉSEK:

1. A tervektől eltérni csak a tervező, és az engedélyező hatóságok hozzájárulásával szabad!
2. Az építkezés csak az engedélyes tervekkel összhangban lévő, kiviteli tervdokumentáció birtokában kezdhető meg!
3. A terveken szereplő méretek és mennyiségek a helyszínen ellenőrizendők!
4. A hatályos balesetvédelmi és óvó rendszabályokat be kell tartani!
5. Az építkezés közben a munkavédelmi és technológiai szabályok betartandók!
6. Az építkezést csak megfelelő végzettségű felelős műszaki vezető irányításával lehet végezni!
7. A tervanyag szerzői jogvédelem alatt áll!
8. Az épület szerkezeti építésénél a statikai tervek az irányadóak.
9. ±0,00 szint a tervezett épület földszinti padlóvonalának szintje terv: ±0,00 = **MBF: 197,90**

KissÉpítészet	Szakképzettség: *Qualification:*	TN. szám: *No:*	Aláírás: *Sign:*
Építész tervező: *Architect:* Kiss Viktor	okl. építészmérnök	É 19-0353	
Építész munkatárs: *Architect collegue:* Kissné Rusznák Mónika	okl. építészmérnök		

Megbízó: *Customer:* **Litér Község Önkormányzata**
8196, Litér, Álmos u. 37. sz.

A létesítmény megnevezése: *Building project:*
Fogorvosi rendelő felújítása és Vérvételi labor kialakítása

Tervfajta: *Typ:* KIVITELEZÉSI MŰSZAKI TERVDOKUMENTÁCIÓ

Az építkezés helye: *Building ground:* 8196, Litér, Töhötöm u. 1. sz. Hrsz.:138

A rajz címe: *Subject:* Tervezett beépítési helyszínrajz

Szakági jel: *Craft sign:*	Méretarány: *Scale:*	Munkaszám: *Projectnumber:*	Kelt: *Date:*
H-01	1: 200	2025/06	2025. 05. 26

1.	Alaprajzi jel	P-01		
2.	Megnevezés	SZERELT WC PARAVÁNFAL		
3.	Névleges méret	1785*2100 MM /2 DB 750*2000 MM AJTÓVAL		
4.	Szabad falnyílásméret			
5.	Darabszám	-	1	1
6.	Nyitásmód	jobbos	balos	összesen
7.	Típus hivatk. száma	szerelt WC paravánfal; lábbal K-fal Strong		
8.	Tok, kiképzés	Falco gyártmányú 28 mm-es laminált bútorlap eloxált alumínium élzárással		
9.	Szárny kiképzés	Falco gyártmányú 28 mm-es laminált bútorlap eloxált alumínium élzárással		
10.	Párkány, könyöklő	-		
11.	Vasalás	gyártmány szerinti 150 mm-es rozsdamentes lábalátámasztással, rozsdamentes ajtópántokkal.		
12.	Fal vastagsága			
13.	Mellvédmagasság	-		
14.	Szín	Szín: világosszürke 314 MS2		
15.	Üvegezés fajtája	-		
16.	Megjegyzés	-		

17. Forma 1:50

P-01

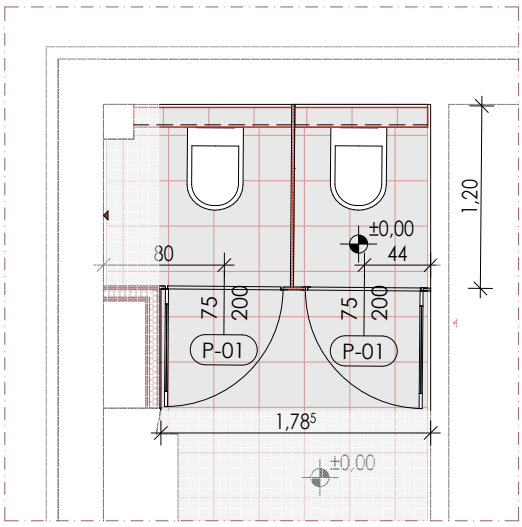

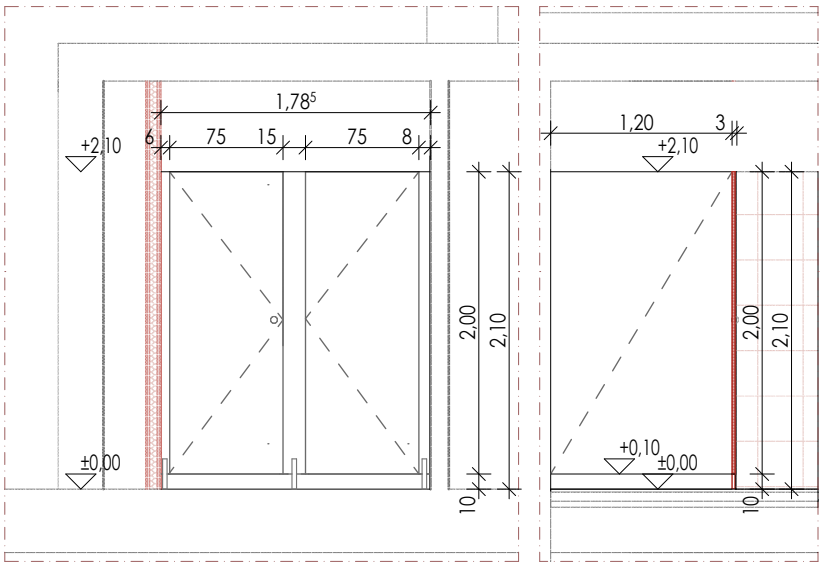

KissÉpítészet	Szakképzettség: *Qualification:*	TN. szám: *No:*	Aláírás: *Sign:*
Építész tervező: *Architect:* Kiss Viktor	okl. építészmérnök	É 19-0353	
Építész munkatárs: *Architect collegue:* Kissné Rusznák Mónika	okl. építészmérnök		

Megbízó: *Customer:* **Litér Község Önkormányzata** 8196, Litér, Álmos u. 37. sz.

A létesítmény megnevezése: *Building project:* Fogorvosi rendelő felújítása és Vérvételi labor kialakítása

Tervfajta: *Typ:* KIVITELEZÉSI MŰSZAKI TERVDOKUMENTÁCIÓ

Az építkezés helye: *Building ground:* 8196, Litér, Töhötöm u. 1. sz. Hrsz.:138

A rajz címe: *Subject:* Paravánfal konszignációja

Szakági jel: *Craft sign:*	**Méretarány:** *Scale:*	**Munkaszám:** *Projectnumber:*	**Kelt:** *Date:*
P-01	1:50	2025/06	2025. 05. 27.